SK PG13B
Záhradný stĺpik

Ďakujeme, že ste si zakúpili náš záhradný stĺpik na prívod elektrickej energie do vonkajších priestorov, parkovísk, ciest a záhrad. Pred použitím zariadenia si starostlivo prečítajte tento návod a venujte pozornosť bezpečnostným pokynom. Tým zaistíte nielen ochranu osôb, ale aj dlhodobú životnosť zariadenia.

TECHNICKÉ PARAMETRY

Zásuvky	2 zásuvky s detskými pojistkami, max. 3600W / 220-240V~
LED osvetlenie	G9 patica, max. 11W LED žiarovka. Nie je určené pre klasické žiarovky.
Stupeň ochrany	IP44
Rozmery stĺpika	7 x 7 x 30 cm

INŠTALÁCIA STĹPIKA

Pred inštaláciou vypnite prívod elektrickej energie do prívodného kábla!
1. Odskrutkujte štyri skrutky na spodnej strane bočných plôch a vyberte základňu.
2. Na pevnom povrchu položte základňu, cez otvory v nej vyznačte a vyvŕtajte otvory do podkladu a vložte do nich hmoždinky.
3. Prevlečte prívodný kábel otvorom v základni a tú priskrutkujte do povrchu.
4. Vyberte kryt so svorkovnicou zo stĺpika, otvorte ho a zložte viečko.
5. Na spodnej strane ochranného krytu vyvŕtajte otvor vo vyznačenom mieste, priemer vrtáka podľa pripojovaného kábla.
6. Prevlečte prívodný kábel do ochranného krytu v dostatočnej dĺžke, umožňujúce pripojenie do svorkovnice.
7. Pripojte prívodný kábel ku svorkovnici a dbajte na správnosť zapojenia, vyznačené na svorkovnici a podľa farby vodičov.
8. Nasaďte späť viečko, celý kryt aj s káblom a svorkovnicou vložte do tela stĺpika, aby sa nedotýkal zeme.
9. Nasaďte stĺpik na základňu a priskrutkujte na bočných stranách.
10. Zapnite prívod elektrickej energie.

INŠTALÁCIA A VÝMENA ŽIAROVKY

1. Odskrutkujte dve skrutky na bočných plochách pod krytom osvetlenia.
2. Vložte žiarovku s päticou G9 (Max. 11W) a upevnite ju.
3. Kryt osvetlenia vráťte späť a priskrutkujte ho.

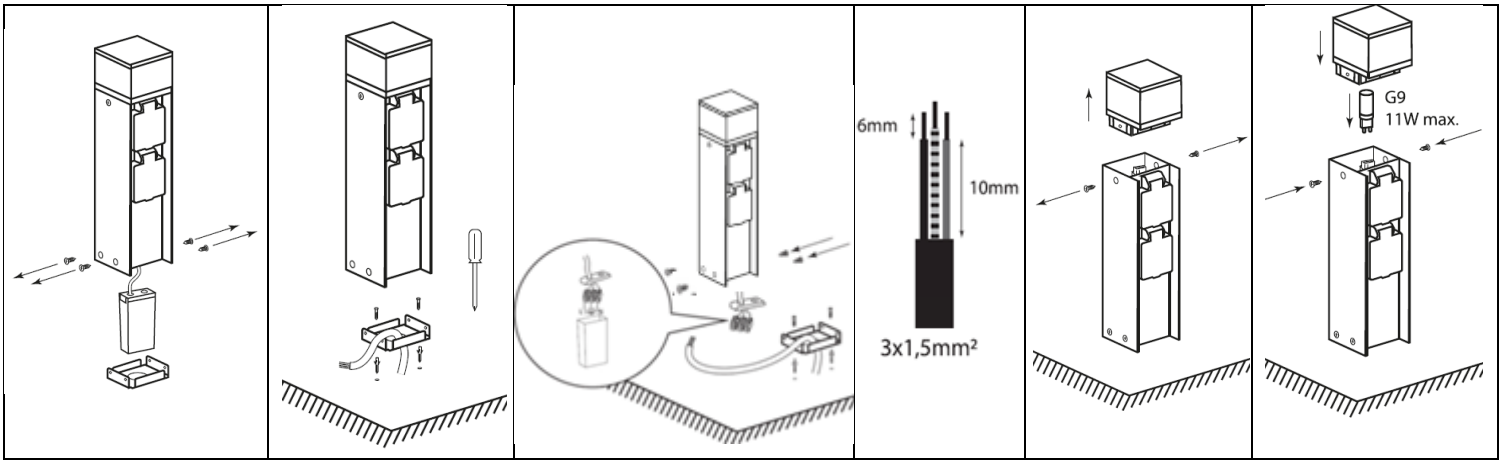

BEZPEČNOSTNÉ UPOZORNENIA

Výrobok je určený na inštaláciu iba na pevné povrchy.
- Zariadenie neupravujte ani neopravujte.
- Nezasahujte do zapojenia, neprekračujte povolené zaťaženie.
- Pred čistením odpojte výrobok od elektrickej siete a odpojte prívodný kábel z jeho zásuvky.
- Výrobok neponárajte do vody! Chráňte pred kontaktom s ohrievačmi a miestami s vysokou teplotou.
- Inštaláciu smie vykonávať iba kvalifikovaná osoba podľa príslušných predpisov.
- Spoločnosť Solight Holding s.r.o. v žiadnom prípade nezodpovedá za škody na majetku a ujmy na zdraví spôsobené neodbornou inštaláciou alebo nesprávnym používaním.

Solight Holding, s.r.o., Na Brně 1972, Hradec Králové 500 06, Česká republika.