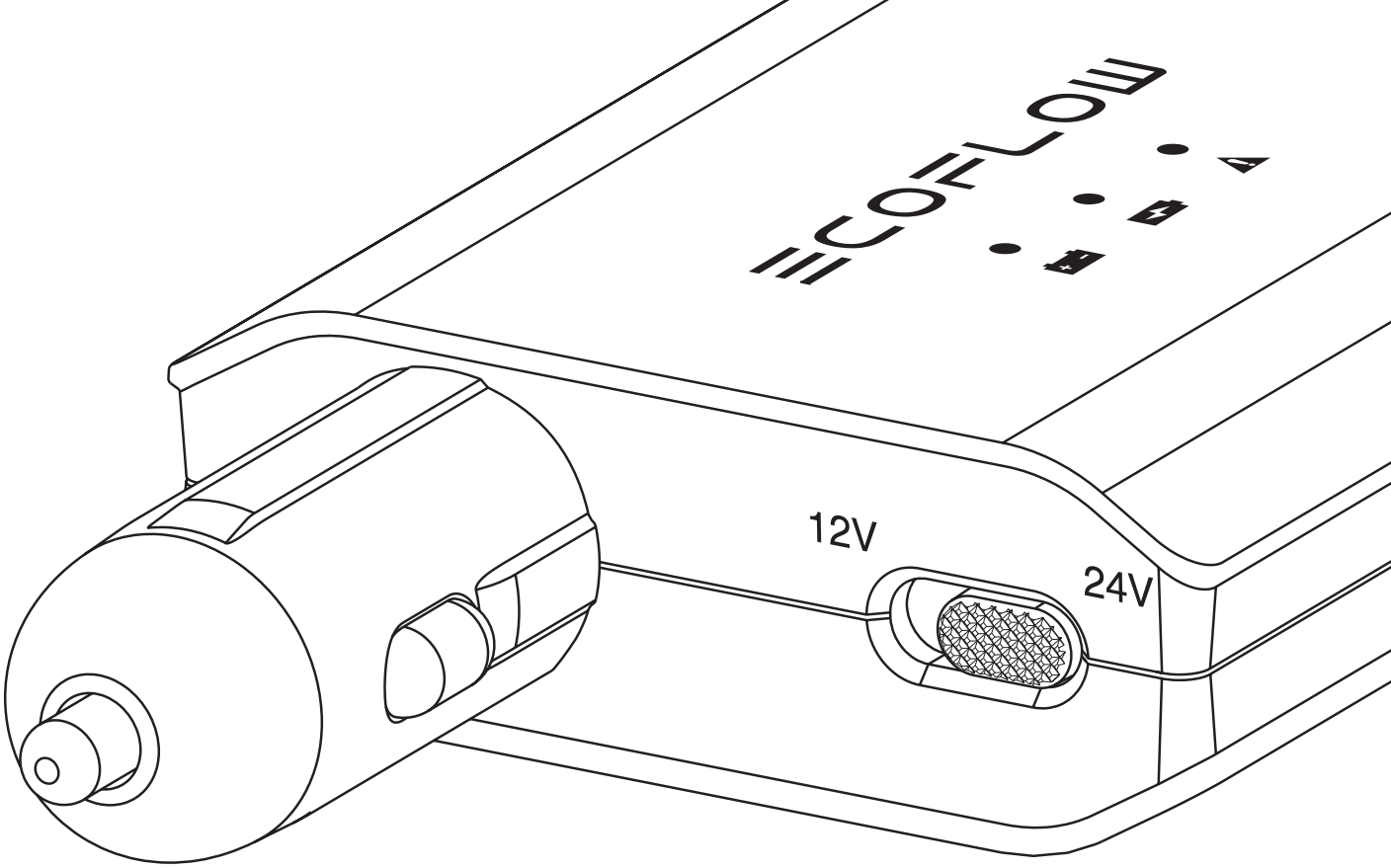

ECOFLOW

Car Battery Charging Adapter User Manual

Languages

English 1

Deutsch 4

Français 7

Italiano 10

Español 13

Nederlands 16

Русский 19

日本語 22

简体中文 25

Languages

Polski	28
Dansk	31
Suomi	34
Čeština	37
Norsk	40
Português	43
Svenska	46
Українська	49
Ελληνικά	52
Magyar	55

Notice

1. This product is intended to be used only with EcoFlow power stations.
2. Do not use this product to charge non-rechargeable batteries or damaged batteries.
3. Do not start the car when the car battery is recharging.
4. Keep the car battery and the power station away from sparks, and ensure adequate ventilation when charging is ongoing.
5. Disconnect the adapter manually when the warning indicator is on.

Specifications

Model: EFA001

12V Input: 11-15V⎓7.25A

XT60 Output: 14.2V⎓ 6.2A or 28.2V⎓ 3.2A

Weight: approx. 103 g

Dimensions: 128x72x26 mm (WxDxH)

Overview

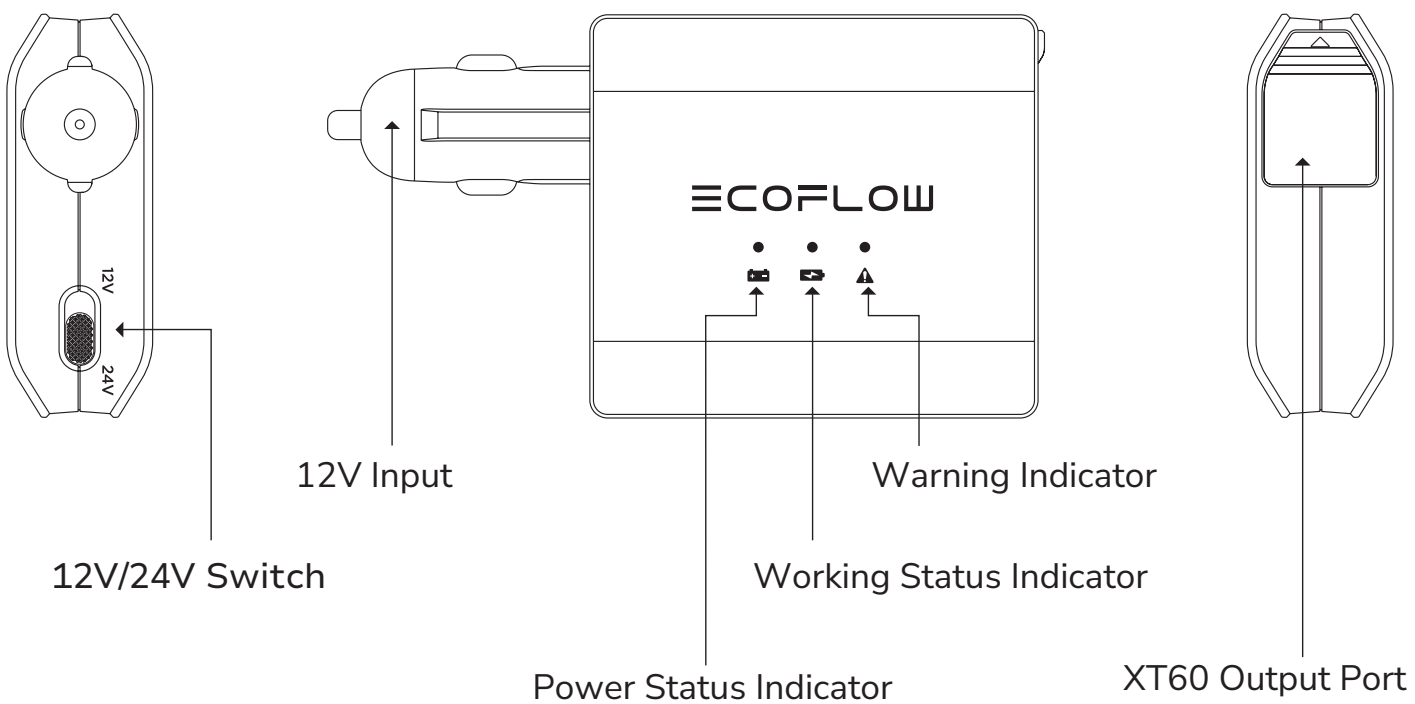

How to Use

❶ Connect the XT60 to battery clamp cable to the XT60 output port of the adapter.

❷ Connect the cable to the positive and negative terminals of the car battery.

❸ Connect the adapter to the car charging output port of the EcoFlow power station.

❹ Turn on the EcoFlow power station and then enable the station's 12V output.

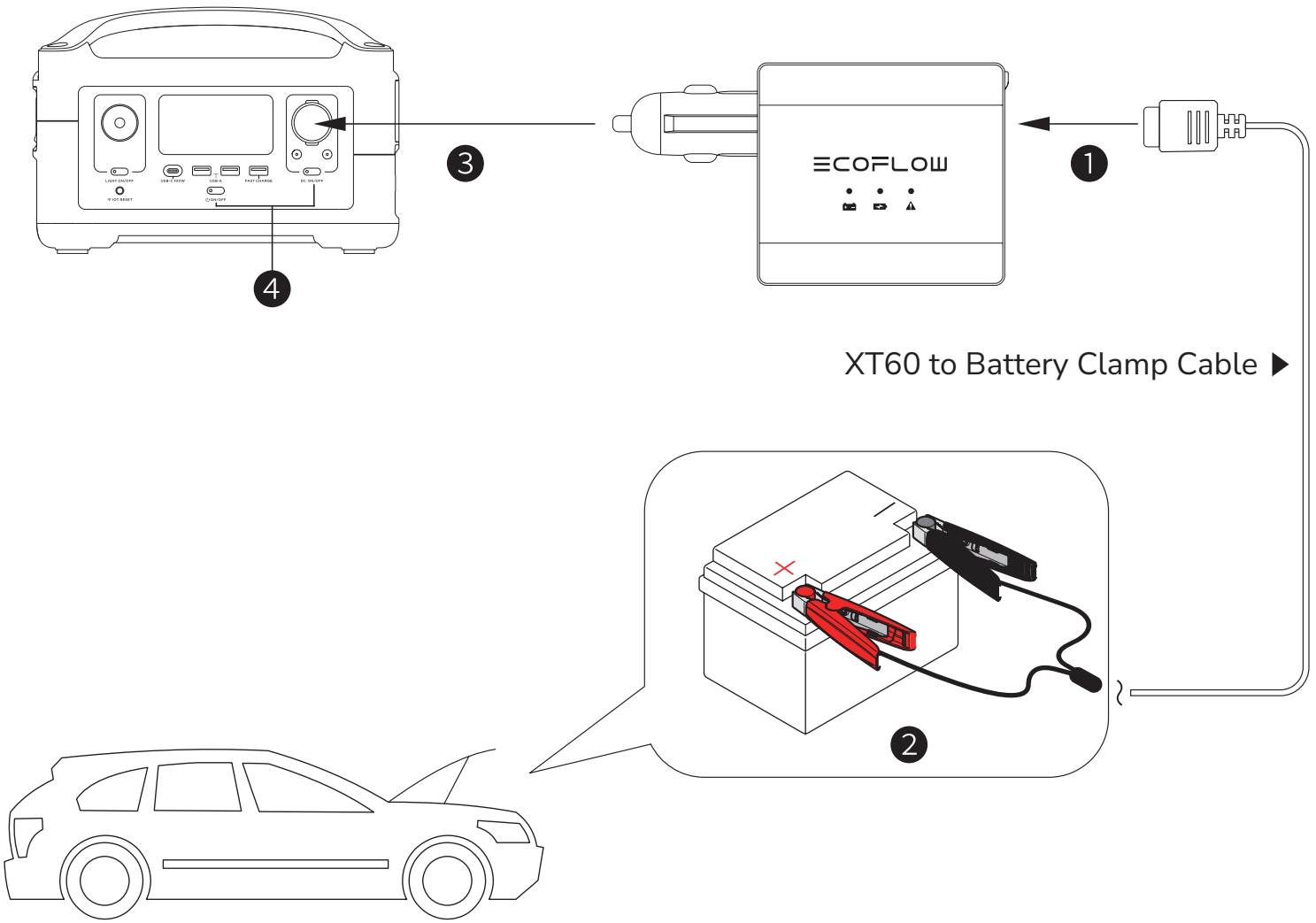

Indicator Display

Indicator State		Indication
●	Blue (Solid)	Power connected
◑	Green (Blinking)	Charging
●	Green (Solid)	Charging completed
●	Red (Solid)	Abnormality detected 1. Positive and negative battery clamps were connected reversely. 2. The adapter is too hot and protection is triggered. 3. The setting of the 12V/24V switch is mismatched with the car battery voltage.

FAQ

1. What kinds of car batteries does this product support?

   It supports lead-acid car batteries with a nominal voltage of 12V or 24V. The larger the battery capacity, the longer the recharge time.

2. Can I start my car when the car battery is recharging?

   No. Doing this poses a risk of short circuit and may damage your car.

3. How soon can I start my car after the car battery begins recharging?

   Generally speaking, you can start your car about 20 minutes after the recharge begins.

4. How can I tell whether the car battery is recharging?

   Follow the connection instructions in the "How to Use" section, then check the indicators. If the blue light is on, power is connected. If the green light blinks, the battery is recharging.

Hinweis

1. Dieses Produkt ist nur zur Verwendung mit EcoFlow Powerstationen vorgesehen.
2. Verwenden Sie dieses Produkt nicht zum Laden von nicht wiederaufladbaren Batterien oder beschädigten Batterien.
3. Starten Sie das Fahrzeug nicht, während die Kfz-Batterie geladen wird.
4. Halten Sie die Kfz-Batterie und die Powerstation während des Ladens fern von Funken und stellen Sie während des Ladens eine ausreichende Belüftung sicher.
5. Trennen Sie den Adapter manuell, wenn die Warnanzeige aufleuchtet.

Technische Daten

Modell: EFA001

12 V Eingang: 11–15 V⎓7,25 A

XT60 Ausgang: 14,2 V⎓ 6,2 A oder 28,2 V⎓ 3,2 A

Gewicht: ca. 103 g

Abmessungen: 128 x 72 x 26 mm (B x T x H)

Übersicht

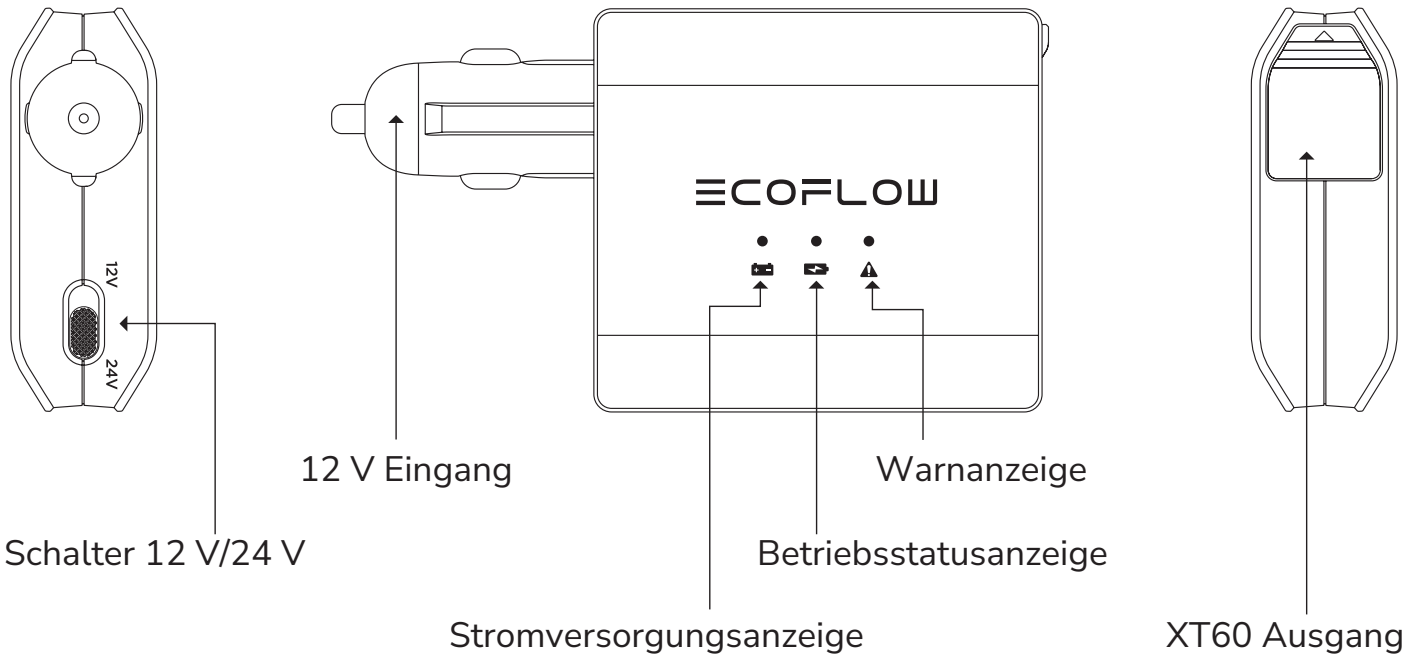

Bedienung

❶ Schließen Sie das XT60 Batterieklemmenkabel an den XT60 Ausgangsanschluss des Adapters an.

❷ Schließen Sie das Kabel an den Plus- und Minuspol der Autobatterie an.

❸ Schließen Sie den Adapter an den Kfz-Ladeausgangsanschluss der EcoFlow Powerstation an.

❹ Schalten Sie die EcoFlow Powerstation ein und aktivieren Sie den 12 V Ausgang.

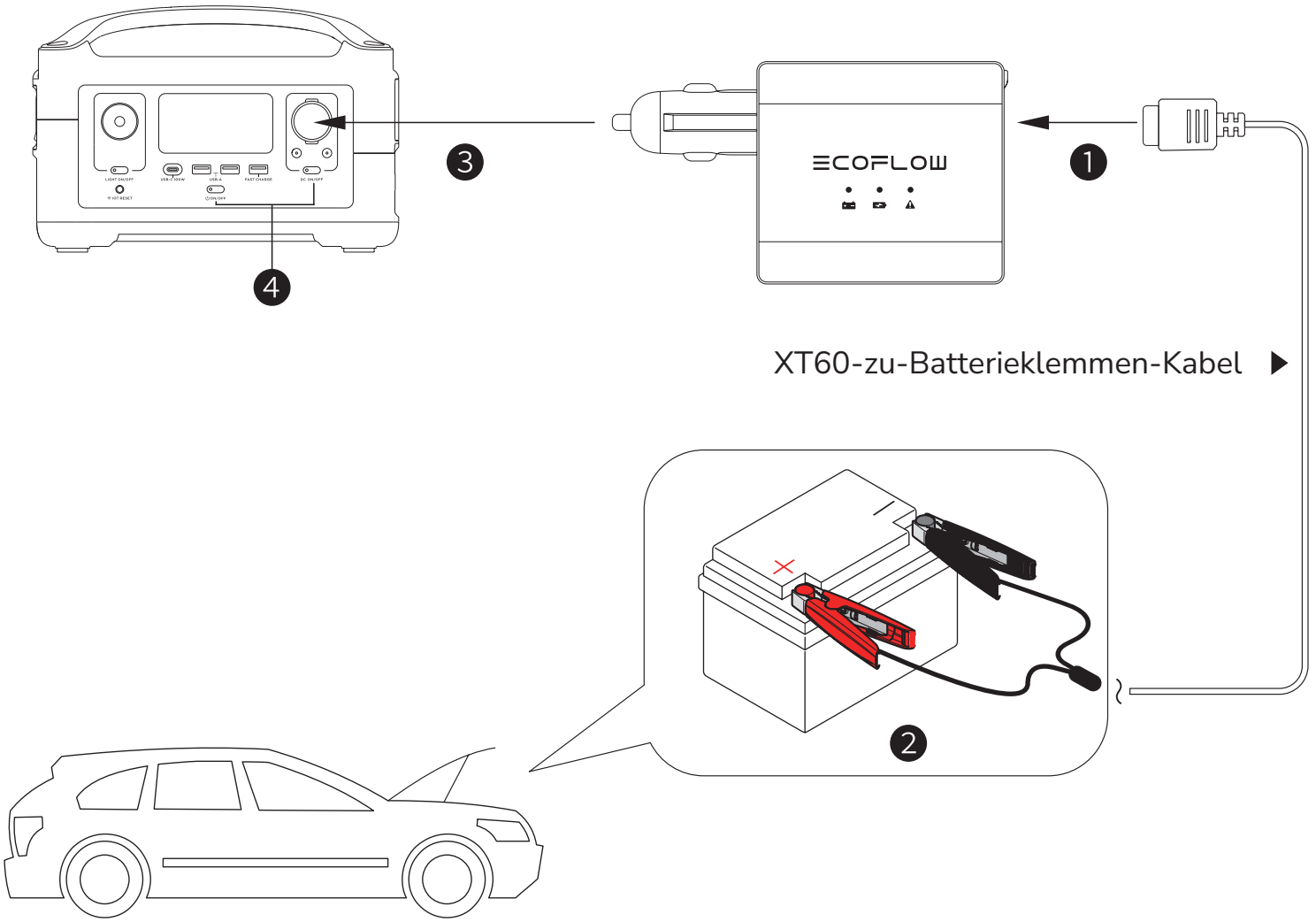

Anzeige

Anzeigestatus		Bedeutung
●	Blau (stetig)	Stromversorgung angeschlossen
◑	Grün (blinkt)	Lädt
●	Grün (stetig)	Ladevorgang abgeschlossen
●	Rot (stetig)	Fehler erkannt 1. Die Plus- und Minusklemmen der Batterie wurden verkehrt herum angeschlossen. 2. Die Temperatur des Adapters ist zu hoch und die Schutzeinrichtung ist in Funktion. 3. Die Einstellung des 12 V/24 V Schalters stimmt nicht mit der Spannung der Autobatterie überein.

Häufig gestellte Fragen

1. Welche Autobatterietypen unterstützt dieses Produkt?
   Es werden Blei-Säure-Autobatterien mit einer Nennspannung von 12 V oder 24 V unterstützt. Je höher die Batteriekapazität, desto länger dauert der Ladevorgang.
2. Kann ich mein Auto starten, während die Batterie geladen wird?
   Nein. Dies kann zu einem Kurzschluss und Schäden an Ihrem Fahrzeug führen.
3. Wie schnell kann ich mein Auto nach Beginn des Ladevorgangs der Batterie in Betrieb nehmen?
   Im Allgemeinen können Sie Ihr Auto ca. 20 Minuten nach Beginn des Ladevorgangs starten.
4. Wie kann ich erkennen, dass die Kfz-Batterie geladen wird?
   Befolgen Sie die Anweisungen im Abschnitt „Bedienung“ und prüfen Sie dann die Anzeigen. Wenn die blaue Anzeige leuchtet, ist eine Stromversorgung angeschlossen. Wenn die grüne Anzeige blinkt, wird die Batterie geladen.

Avis

1. Ce produit est conçu pour être utilisé uniquement avec les stations électriques EcoFlow.
2. N'utilisez pas ce produit pour charger des batteries non rechargeables ou endommagées.
3. Ne démarrez pas la voiture pendant la recharge de sa batterie.
4. Gardez la batterie de la voiture et la station électrique à l'écart des étincelles et assurez une ventilation adéquate pendant la charge.
5. Débranchez l'adaptateur manuellement si l'indicateur d'avertissement s'allume.

Spécifications

Modèle : EFA001

Entrée 12 V : 11-15 V⎓7,25 A

Port XT60 : 14,2 V⎓6,2 A ou 28,2 V⎓3,2 A

Poids : env. 103 g

Dimensions : 128 × 72 × 26 mm (L × l × h)

Vue d'ensemble

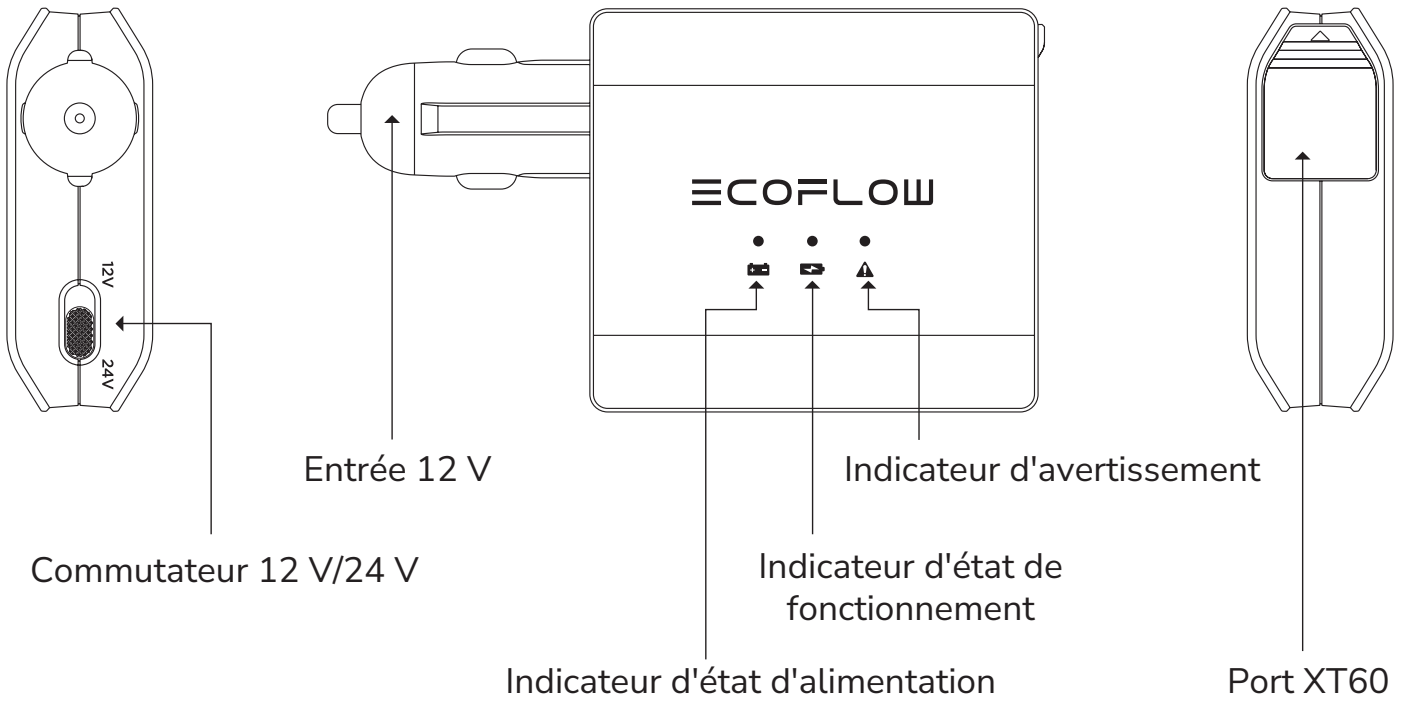

Instructions d'utilisation

❶ Connectez le câble XT60 avec pinces de batterie au port XT60 de l'adaptateur.

❷ Connectez le câble aux bornes positives et négatives de la batterie de voiture.

❸ Branchez l'adaptateur au port de charge de voiture de la station électrique EcoFlow.

❹ Allumez la station EcoFlow, puis activez sa sortie 12 V.

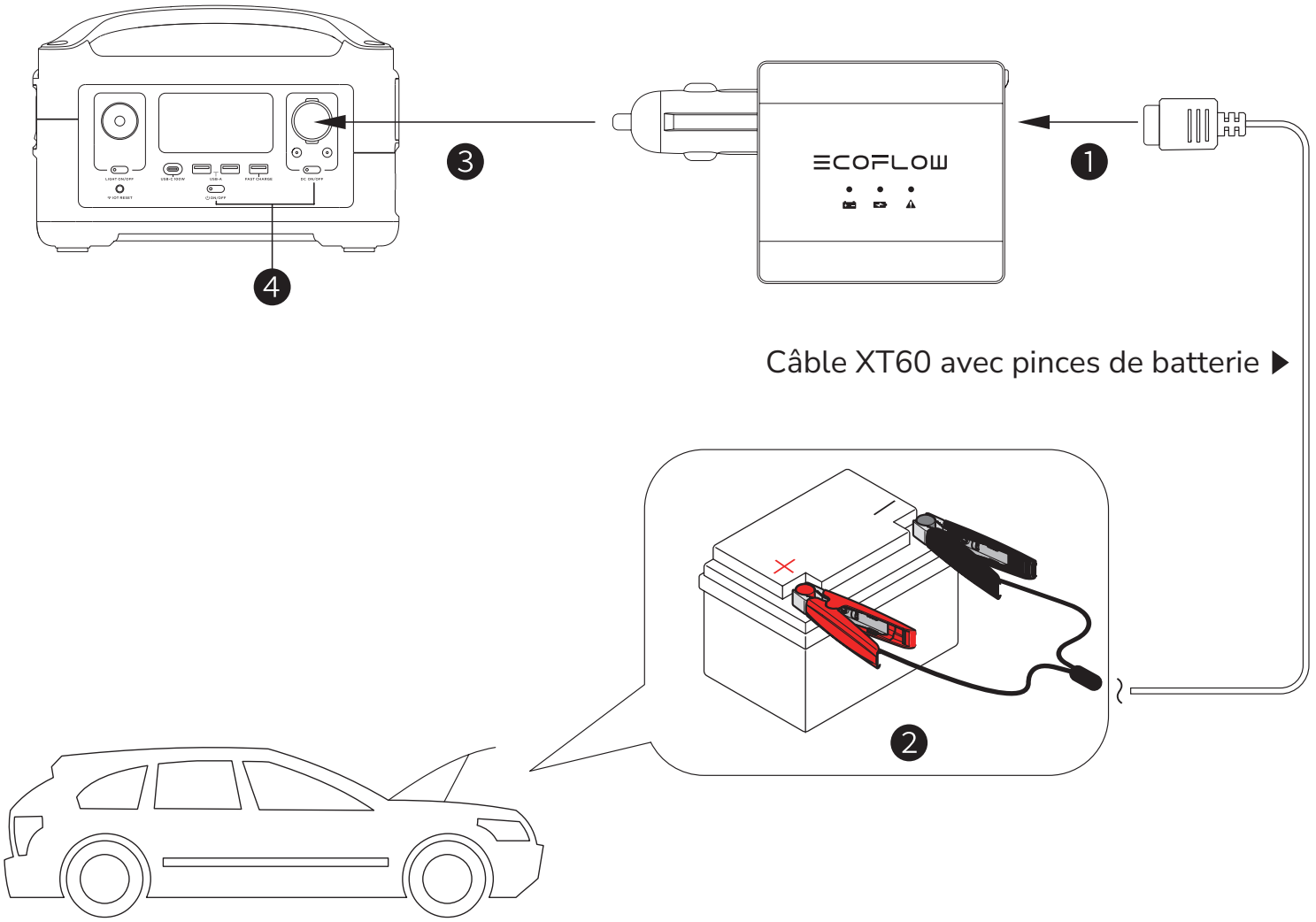

Indicateur

État de l'indicateur		Signification
●	Bleu fixe	Alimentation connectée
◑	Vert clignotant	Charge en cours
●	Vert fixe	Charge terminée
●	Rouge fixe	Anomalie détectée 1. Les pinces positives et négatives de la batterie étaient connectées de manière inversée. 2. L'adaptateur est trop chaud et la protection se déclenche. 3. Le réglage de l'interrupteur 12 V/24 V ne correspond pas à la tension de la batterie de voiture.

FAQ

1. Quels types de batteries de voiture ce produit prend-il en charge ?
   Il prend en charge les batteries de voiture au plomb avec une tension nominale de 12 V ou 24 V. Plus la capacité de la batterie est élevée, plus le temps de recharge est long.
2. Puis-je démarrer ma voiture pendant la charge de la batterie ?
   Non. Cela présente un risque de court-circuit et peut endommager votre voiture.
3. Combien de temps dois-je attendre pour démarrer ma voiture après le début de la recharge ?
   Généralement, vous pouvez démarrer votre voiture environ 20 minutes après le début de la recharge.
4. Comment savoir si la batterie de voiture est en train de se recharger ?
   Suivez les instructions d'utilisation pour connecter la batterie correctement, puis observez les indicateurs. Si l'indicateur bleu est allumé, l'alimentation est connectée. Si l'indicateur vert clignote, la batterie est en cours de recharge.

Avviso

1. Questo prodotto è destinato a essere utilizzato solo con le power station EcoFlow.
2. Non utilizzare questo prodotto per caricare batterie non ricaricabili o danneggiate.
3. Non avviare l'auto mentre la batteria si sta ricaricando.
4. Tenere la batteria dell'auto e la power station lontano da scintille e garantire un'adeguata ventilazione durante la ricarica.
5. Scollegare manualmente l'adattatore quando l'indicatore di avvertenza è acceso.

Specifiche

Modello: EFA001

Ingresso da 12 V: 11-15 V⎓7,25 A

Uscita XT60: 14,2 V⎓ 6,2 A o 28,2 V⎓ 3,2 A

Peso: ca. 103 g

Dimensioni: 128x72x26 mm (LxPxA)

Panoramica

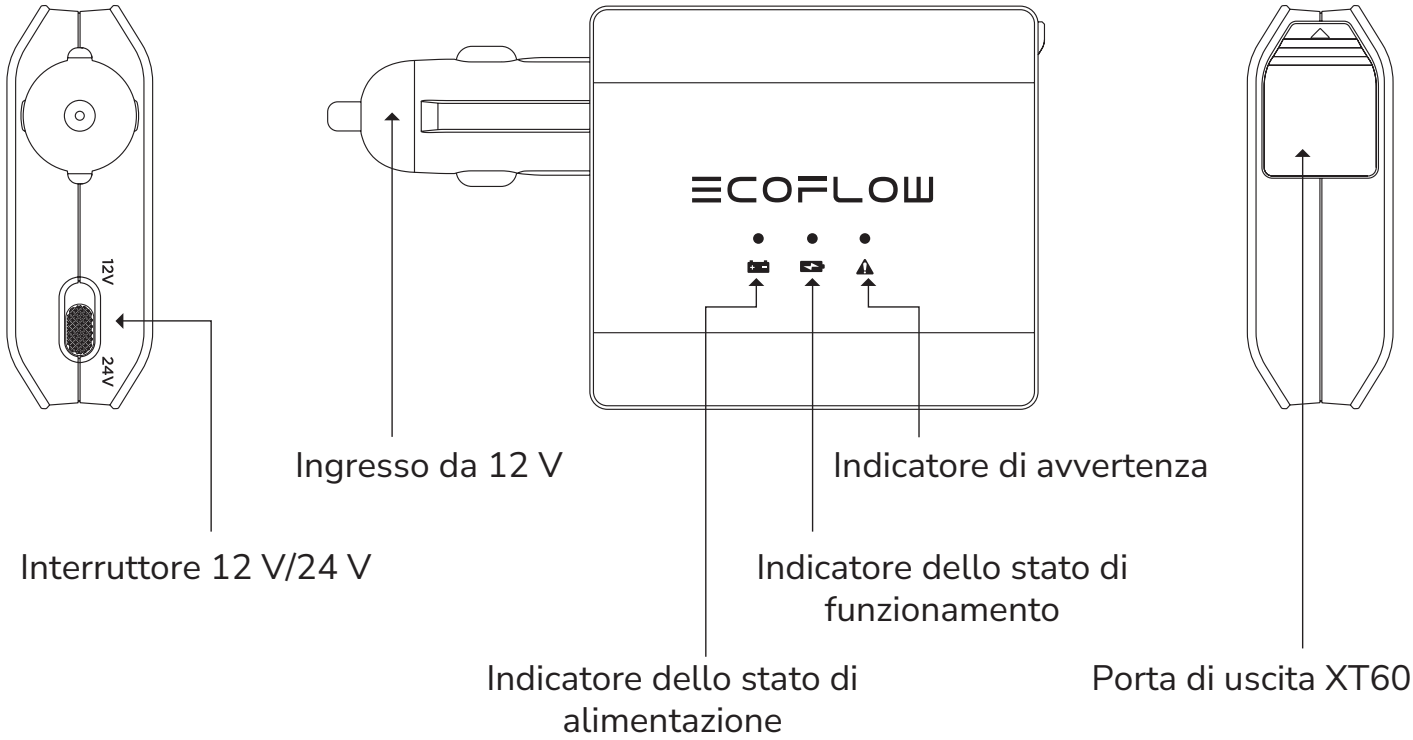

Istruzioni di utilizzo

❶ Collegare il cavo di collegamento a morsetti XT60-batteria alla porta di uscita XT60 dell'adattatore.

❷ Collegare il cavo al terminale positivo e negativo della batteria auto.

❸ Collegare l'adattatore alla porta di uscita di ricarica per auto della power station EcoFlow.

❹ Accendere la power station EcoFlow e attivare l'uscita da 12 V sulla power station.

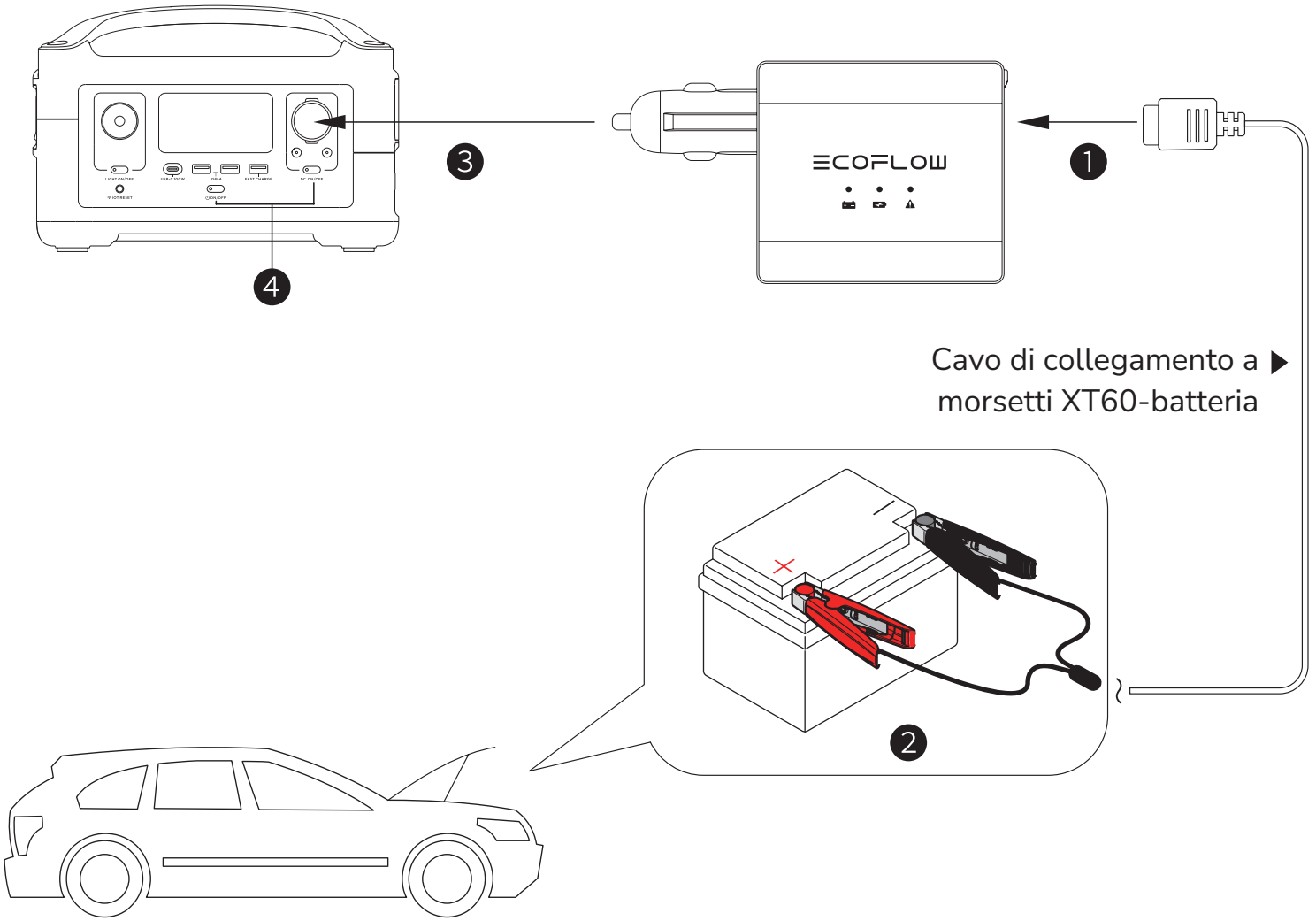

Significato degli indicatori

Stato dell'indicatore		Indicazione
●	Blu (fisso)	Alimentazione collegata
◑	Verde (lampeggiante)	Ricarica in corso
●	Verde (fisso)	Ricarica completata
●	Rosso (fisso)	Anomalia rilevata 1. I morsetti positivo e negativo della batteria sono stati collegati in modo inverso. 2. L'adattatore ha una temperatura troppo elevata e si attiva pertanto il sistema di protezione. 3. L'impostazione dell'interruttore 12 V/24 V non corrisponde alla tensione della batteria auto.

Domande frequenti

1. Quali tipi di batterie auto sono supportate da questo prodotto?

   Sono supportate batterie auto al piombo-acido con una tensione nominale di 12 V o 24 V. Maggiore è la capacità della batteria, maggiore è il tempo di ricarica.

2. Posso accendere l'auto mentre la batteria si sta ricaricando?

   No. Questa operazione comporta il rischio di cortocircuito e può danneggiare l'auto.

3. Dopo quanto tempo è possibile accendere l'auto dopo l'inizio della ricarica della batteria?

   In generale, è possibile avviare l'auto circa 20 minuti dopo l'inizio della ricarica.

4. Come posso capire se la batteria dell'auto si sta ricaricando?

   Seguire le istruzioni di collegamento riportate nella sezione "Istruzioni di utilizzo", quindi controllare gli indicatori. Se la spia blu è accesa, l'alimentazione è collegata. Se la spia verde lampeggia, la batteria si sta ricaricando.

Aviso

1. Este producto ha sido diseñado para usarse únicamente con estaciones de energía EcoFlow.
2. No utilice este producto para cargar baterías no recargables o dañadas.
3. No arranque el vehículo si la batería del mismo se está recargando.
4. Mantenga la batería del vehículo y la estación de energía alejadas de chispas y asegúrese de que exista una ventilación adecuada cuando la carga esté en curso.
5. Desconecte el adaptador manualmente cuando el indicador de advertencia esté encendido.

Especificaciones

Modelo: EFA001

Entrada de 12 V: 11-15 V⎓7,25 A

Salida XT60: 14,2 V⎓ 6,2 A o 28,2 V⎓ 3,2 A

Peso: aprox. 103 g

Dimensiones: 128 x 72 x 26 mm (AnchoxFondoxAlto)

Información general

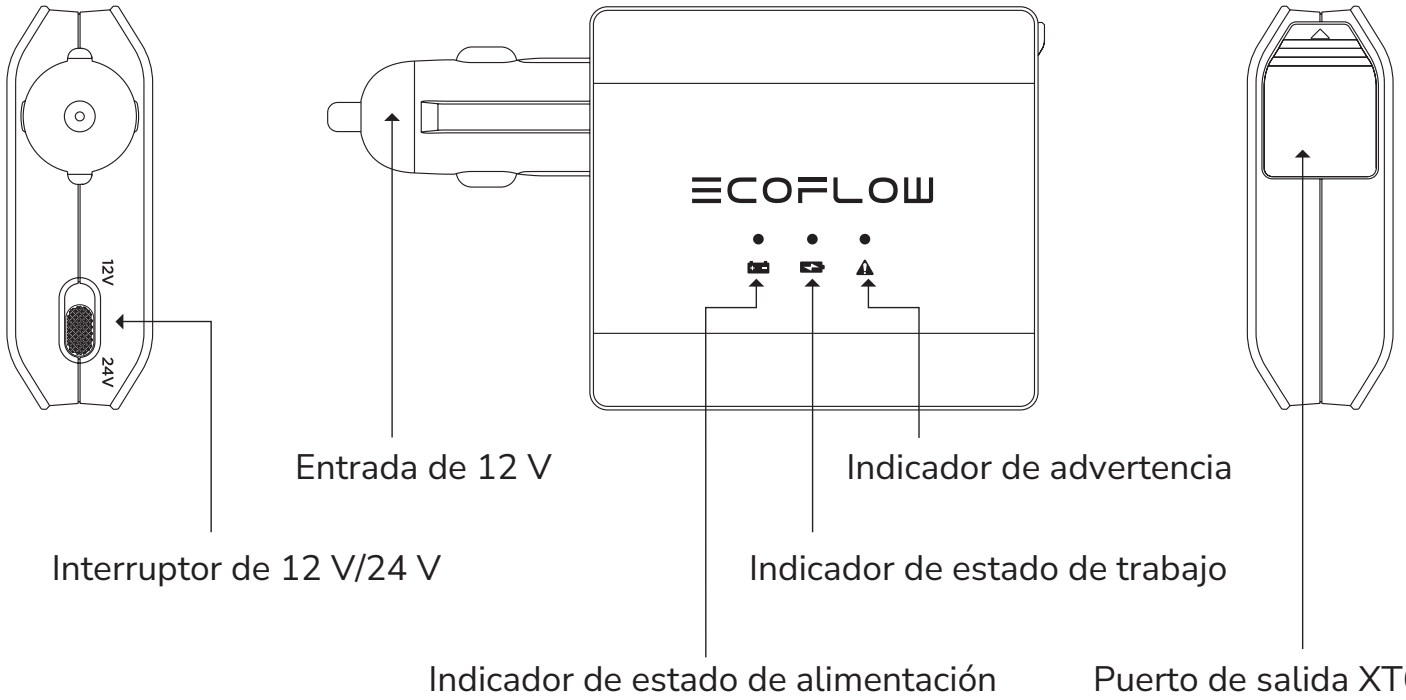

Instrucciones de uso

❶ Conecte el «Cable de conexión XT60 a pinzas de batería» al puerto de salida XT60 del adaptador.

❷ Conecte el cable a los terminales positivo y negativo de la batería del vehículo.

❸ Conecte el adaptador al puerto de salida de carga para vehículo de la estación de energía EcoFlow.

❹ Encienda la estación de energía EcoFlow y habilite la salida de 12 V de la estación.

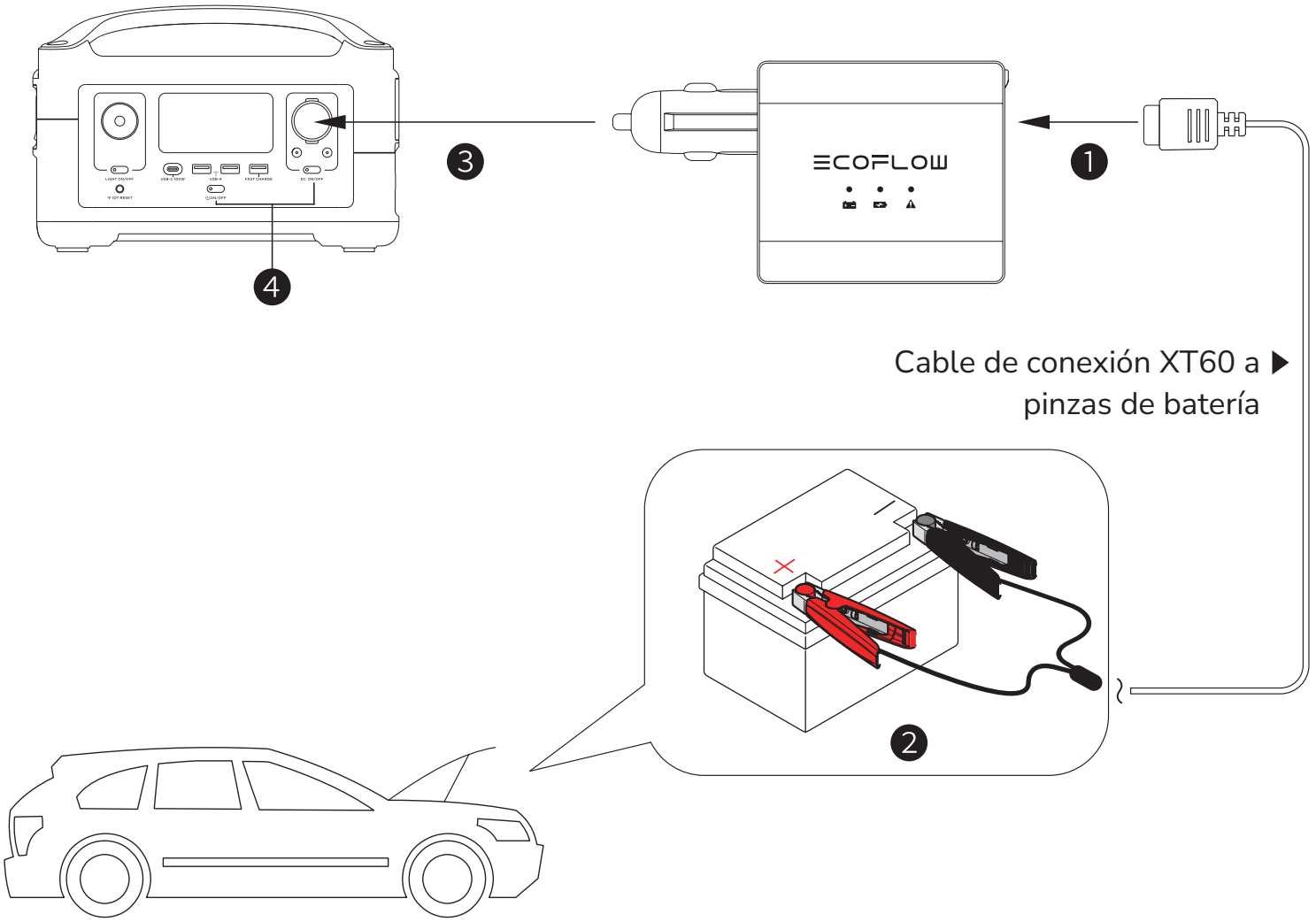

Pantalla indicadora

Estado del indicador			Indicación
●		Azul (fijo)	Alimentación conectada
◑		Verde (parpadeante)	Cargando
●		Verde (fijo)	Carga completada
●	⚠	Rojo (fijo)	Anormalidad detectada 1. Las pinzas positivas y negativas de la batería se conectaron al revés. 2. El adaptador está demasiado caliente y se ha activado la protección. 3. La configuración del interruptor de 12/24 V no coincide con la tensión de la batería del vehículo.

Preguntas frecuentes

1. ¿Qué tipos de baterías de automóvil admite este producto?
   Admite baterías para vehículo de plomo-ácido con una tensión nominal de 12 V o 24 V. Cuanto mayor sea la capacidad de la batería, mayor será el tiempo de recarga.
2. ¿Puedo arrancar mi vehículo cuando la batería del mismo se esté recargando?
   No. Hacer esto supone un riesgo de cortocircuito y puede dañar su vehículo.
3. ¿Qué tan pronto puedo arrancar mi vehículo después de que la batería empiece a recargarse?
   Por lo general podrá arrancar su vehículo unos 20 minutos después de que comience la recarga.
4. ¿Cómo puedo saber si la batería del vehículo se está recargando?
   Siga las instrucciones de conexión en la sección «Instrucciones de uso» y posteriormente verifique los indicadores. Si la luz azul está encendida, la alimentación de la estación de energía está conectada. Si la luz verde parpadea, la batería se está recargando.

Opmerkingen

1. Dit product is alleen bedoeld voor gebruik met EcoFlow-energiestations.
2. Gebruik dit product niet om niet-oplaadbare of beschadigde accu's op te laden.
3. Start de auto niet terwijl de autoaccu wordt opgeladen.
4. Houd de autoaccu en het energiestation uit de buurt van vonken en zorg voor voldoende ventilatie tijdens het opladen.
5. Ontkoppel de adapter handmatig als het waarschuwingslampje brandt.

Specificaties

Model: EFA001

12V-ingang: 11 – 15 V ⎓ 7,25 A

XT60-uitgang: 14,2 V ⎓ 6,2 A of 28,2 V ⎓ 3,2 A

Gewicht: circa 103 g

Afmetingen: 128 x 72 x 26 mm (bxdxh)

Overzicht

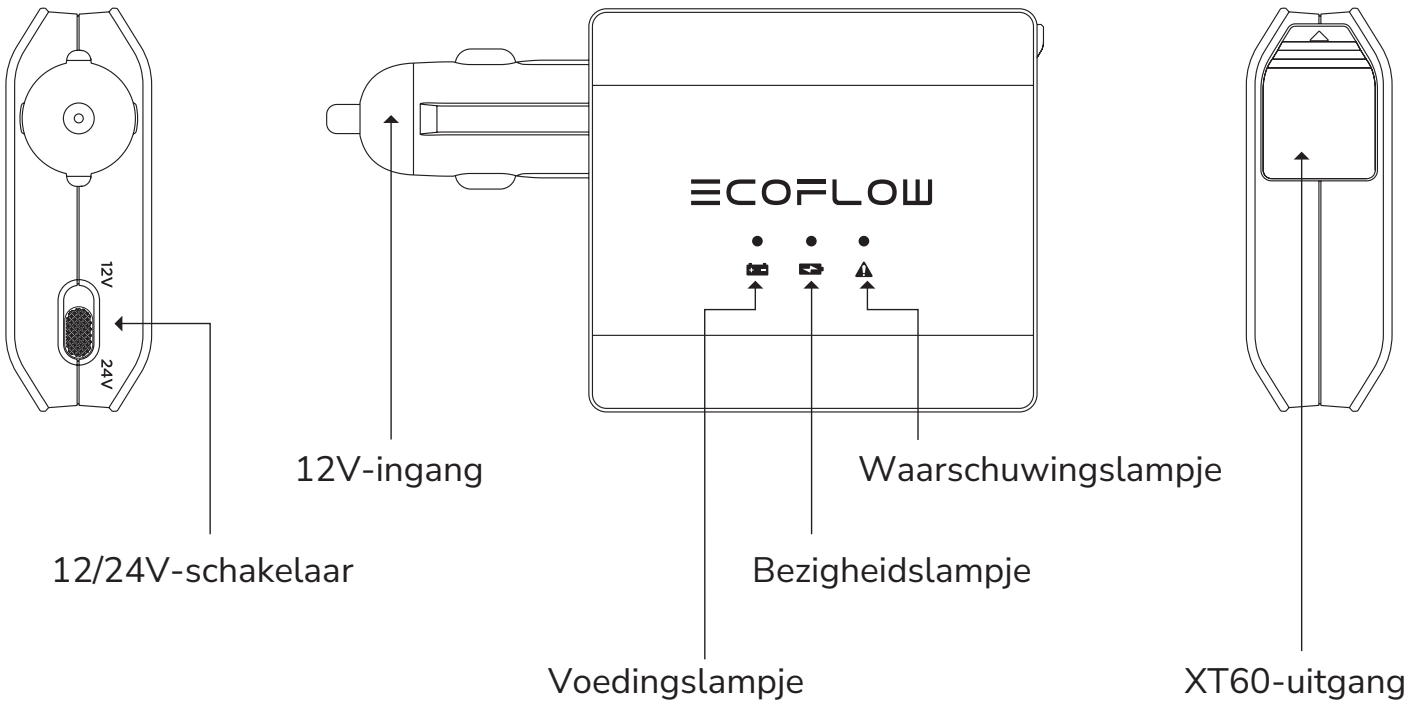

De adapter gebruiken

❶ Sluit de kabel met XT60-aansluiting en accuklemmen aan op de CXT60-uitgang van de adapter.

❷ Sluit de kabel aan op de positieve en negatieve polen van de autoaccu.

❸ Sluit de adapter aan op het autostopcontact van het EcoFlow-energiestation.

❹ Zet het EcoFlow-energiestation aan en schakel het autostopcontact van het energiestation in.

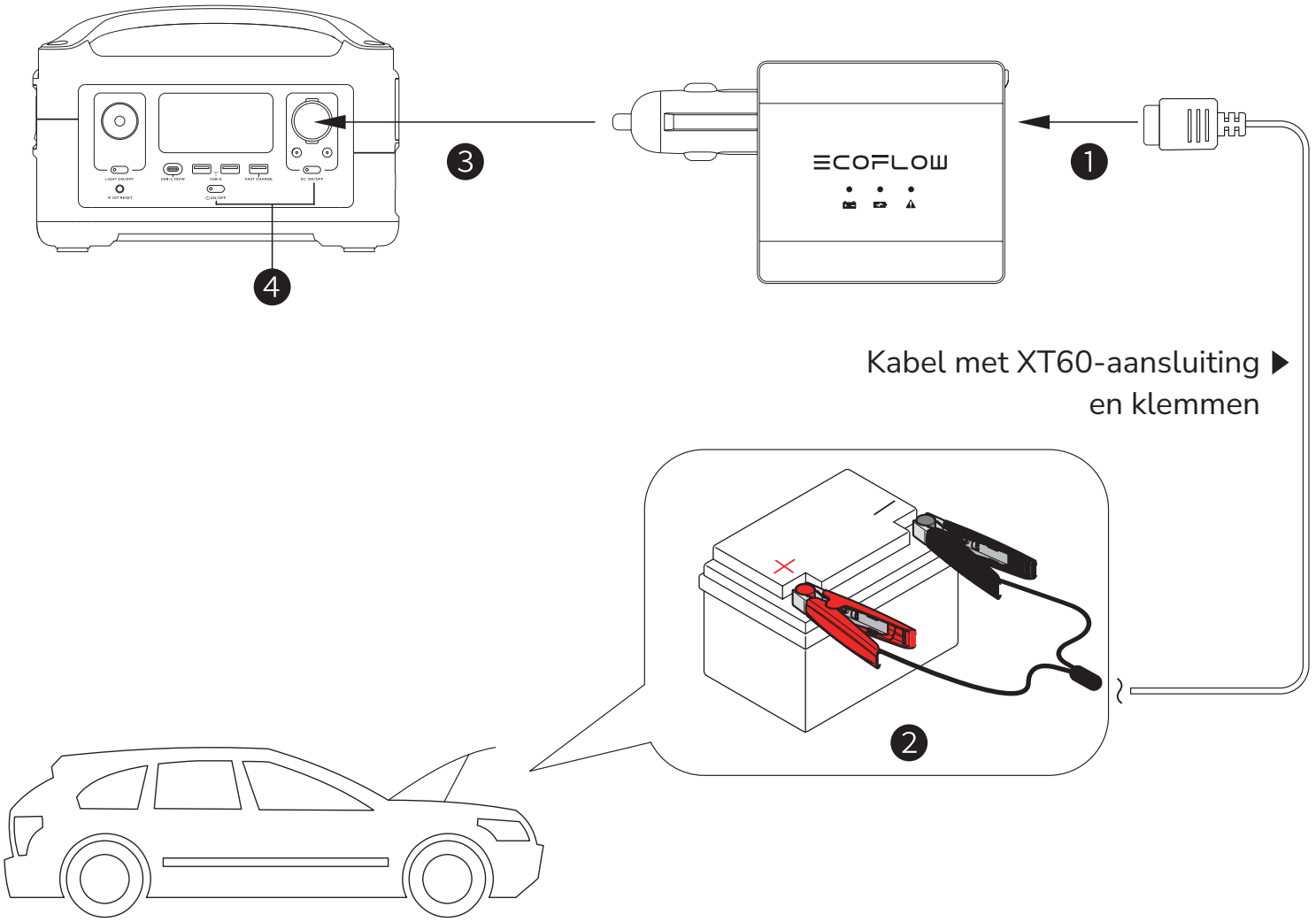

Indicatielampjes

Indicatorstatus		Betekenis
●	Brandt blauw	Voeding verbonden
◑	Knippert groen	Aan het opladen
●	Brandt groen	Opladen voltooid
●	Brandt rood	Afwijking gedetecteerd 1. De positieve en negatieve klemmen zijn verwisseld. 2. De adapter is te heet en de bescherming is geactiveerd. 3. De instelling van de 12/24V-schakelaar komt niet overeen met de accuspanning.

Veelgestelde vragen

1. Welke soorten autoaccu ondersteunt dit product?

   Loodaccu's met een nominale spanning van 12 V en 24 V worden ondersteund. Hoe groter de accucapaciteit, hoe langer het opladen duurt.

2. Kan ik mijn auto starten terwijl de autoaccu wordt opgeladen?

   Nee. Dit kan kortsluiting en schade aan uw auto veroorzaken.

3. Hoelang na het beginnen met opladen van de autoaccu kan ik mijn auto starten?

   Over het algemeen kunt u uw auto twintig minuten na het begin van het opladen starten.

4. Hoe weet ik of de autoaccu wordt opgeladen?

   Volg de instructies in de paragraaf "De adapter gebruiken" en bekijk de indicatielampjes. Als het blauwe lampje brandt, is de voeding aangesloten. Als het groene lampje knippert, wordt de accu opgeladen.

Меры предосторожности

1. Данное устройство предназначено для использования только с энергетическими станциями EcoFlow.
2. Запрещается использовать устройство с неперезаряжаемыми или поврежденными аккумуляторами.
3. Запрещается запускать двигатель автомобиля во время зарядки аккумулятора.
4. Не допускайте образования искр вблизи аккумулятора и обеспечьте хорошую вентиляцию во время зарядки.
5. При появлении предупреждения отсоедините аккумулятор вручную.

Информация об устройстве

Модель устройства: EFA001

Вход 12 В: 11–15 В⎓7,25 А

Выход XT60: 14,2 В ⎓ 6,2 А или 28,2 В⎓ 3,2 А

Масса: прибл. 103 г

Размеры: 128x72x26 мм

Изображение устройства

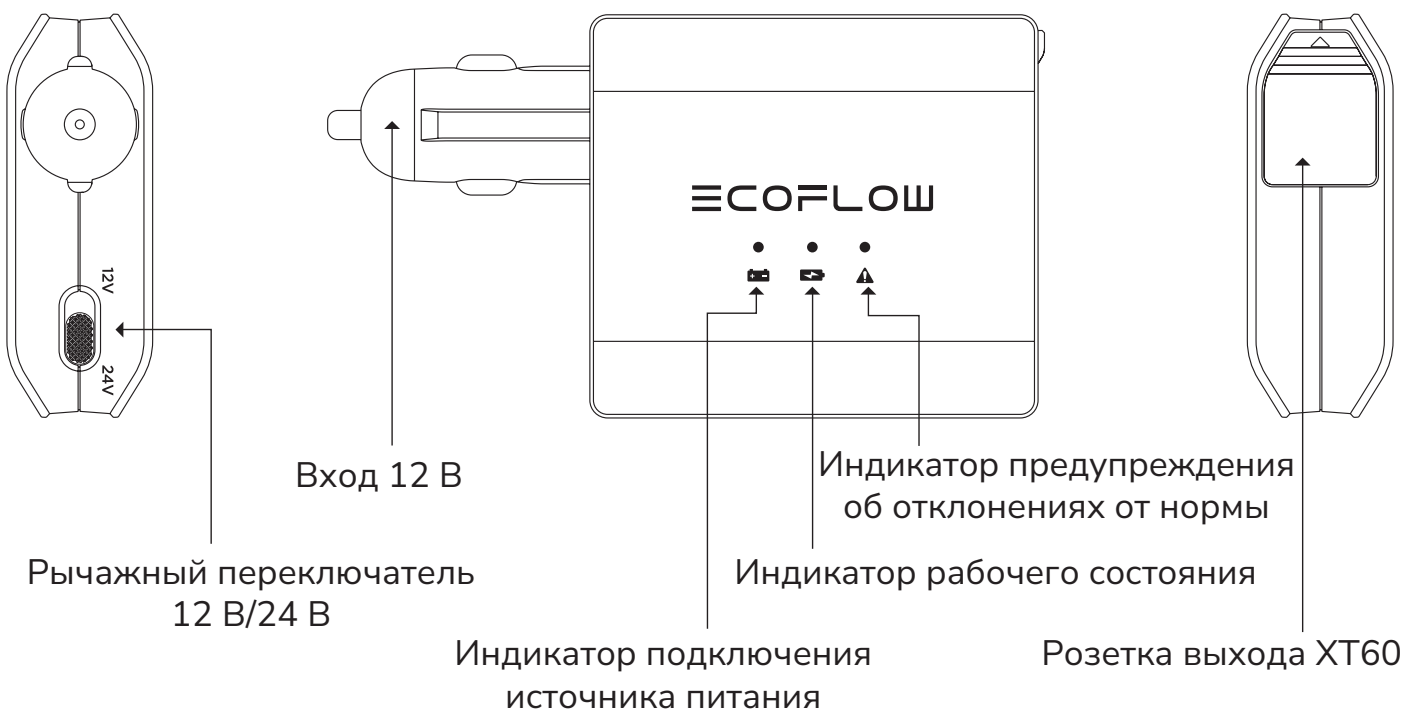

Использование устройства

❶ Подсоедините зажим типа «крокодил» к кабелю с гнездовой частью XT60: к розеткевыхода XT60 адаптера.

❷ Подсоедините зажим типа «крокодил» к кабелю с гнездовой частью XT60: к положительной и отрицательной пластинам свинцово-кислотного аккумулятора (сначала к положительной, а затем к отрицательной).

❸ Подсоедините адаптер к автомобильному прикуривателю аккумуляторного устройства EcoFlow.

❹ Включите автомобильный прикуриватель аккумуляторного устройства EcoFlow, а затем нажмите на кнопку питания 12 В.

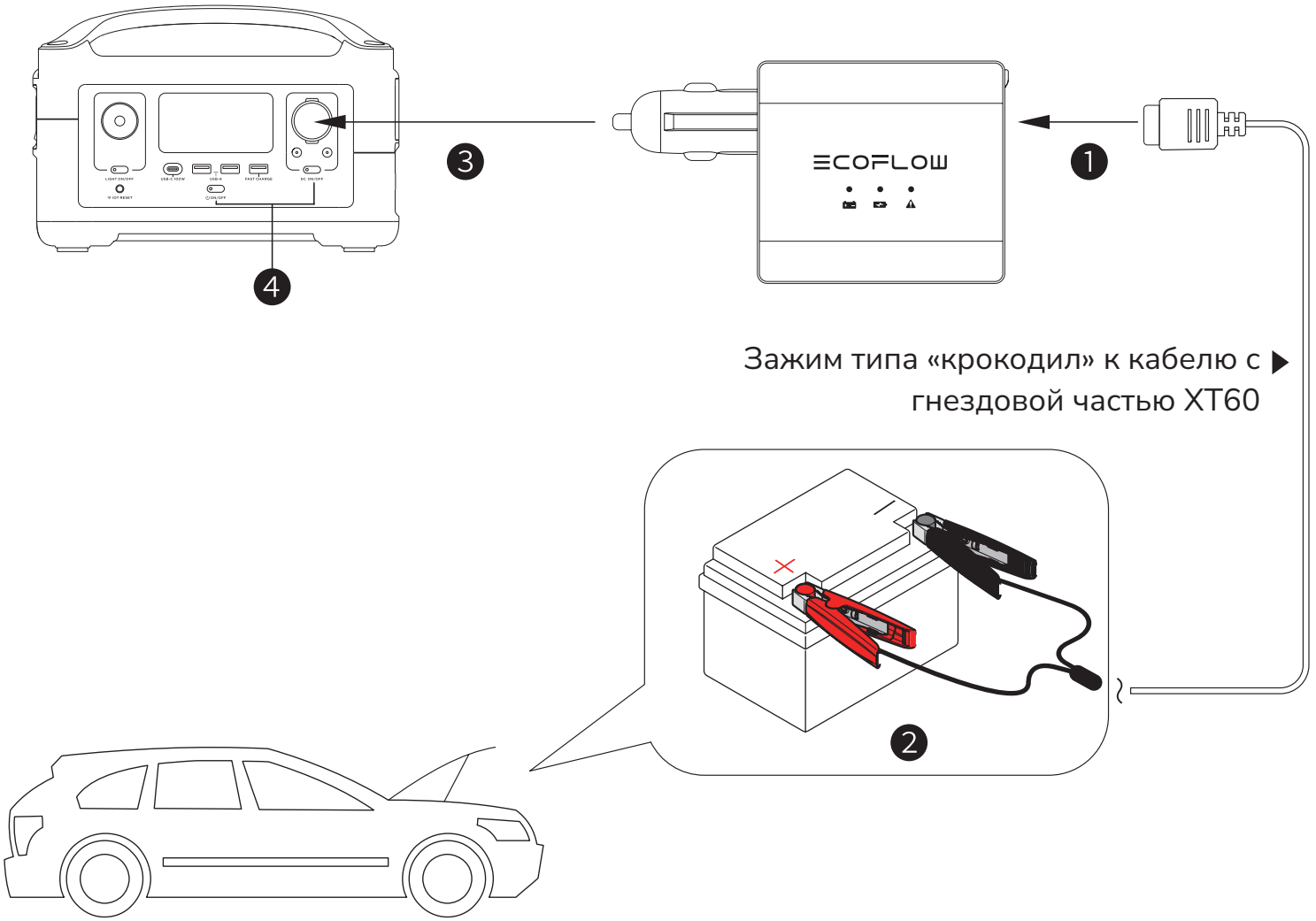

Отображение и процесс световой индикации

Состояние светового индикатора		Значение световой индикации
●	Продолжительное свечение синим цветом	Источник питания подключен
◑	Мигание зеленым цветом	Зарядка
●	Продолжительное свечение зеленым цветом	Зарядка завершена
●	Продолжительное свечение красным цветом	Предупреждение об отклонении от нормы 1. Положительная и отрицательная клеммы зажимов типа «крокодил» перепутаны местами. 2. Температура слишком высокая, включена защита адаптера. 3. Несоответствие напряжения 12/24 В.

FAQ

1. Какие типы автомобильных аккумуляторов можно заряжать?

   Свинцово-кислотные автомобильные аккумуляторы 12 В / 24 В можно заряжать, но чем больше емкость аккумулятора, тем больше времени требуется для зарядки.

2. Могу ли я завести автомобиль при зарядке автомобильного аккумулятора? Каковы последствия запуска автомобиля?

   Автомобиль не запускается во время зарядки, существует риск короткого замыкания, которое может повредить ваш автомобиль.

3. Сколько времени нужно заряжать автомобильный аккумулятор, прежде чем автомобиль можно будет запустить?

   Для обычных автомобилей аккумулятор автомобиля необходимо заряжать примерно 20 минут, прежде чем двигатель можно будет запустить.

4. Как определить, что аккумулятор заряжается?

   После выполнения шагов, описанных в руководстве, синий индикатор будет продолжать гореть, указывая на то, что источник питания подключен, а зеленый индикатор будет мигать, что означает, что аккумулятор заряжается правильно.

注意事項

1.本製品は Ecoflow ポータブル電源専用です。
2.非充電式のバッテリーや損傷のあるバッテリーと一緒に使用しないでください。
3.バッテリーの充電中は車両を始動しないでください。
4.充電中は火気から遠ざけ、十分に換気を行って下さい。
5.警告が表示された場合は、手動でバッテリーを外してください。

製品仕様

モデル名:EFA001
12V 入力:11 ～ 15V ⎓ 7.25A
XT60 出力:14.2V ⎓ 6.2A/28.2V ⎓ 3.2A
重量:約 103g
寸法:128x72x26 mm

各部の名称

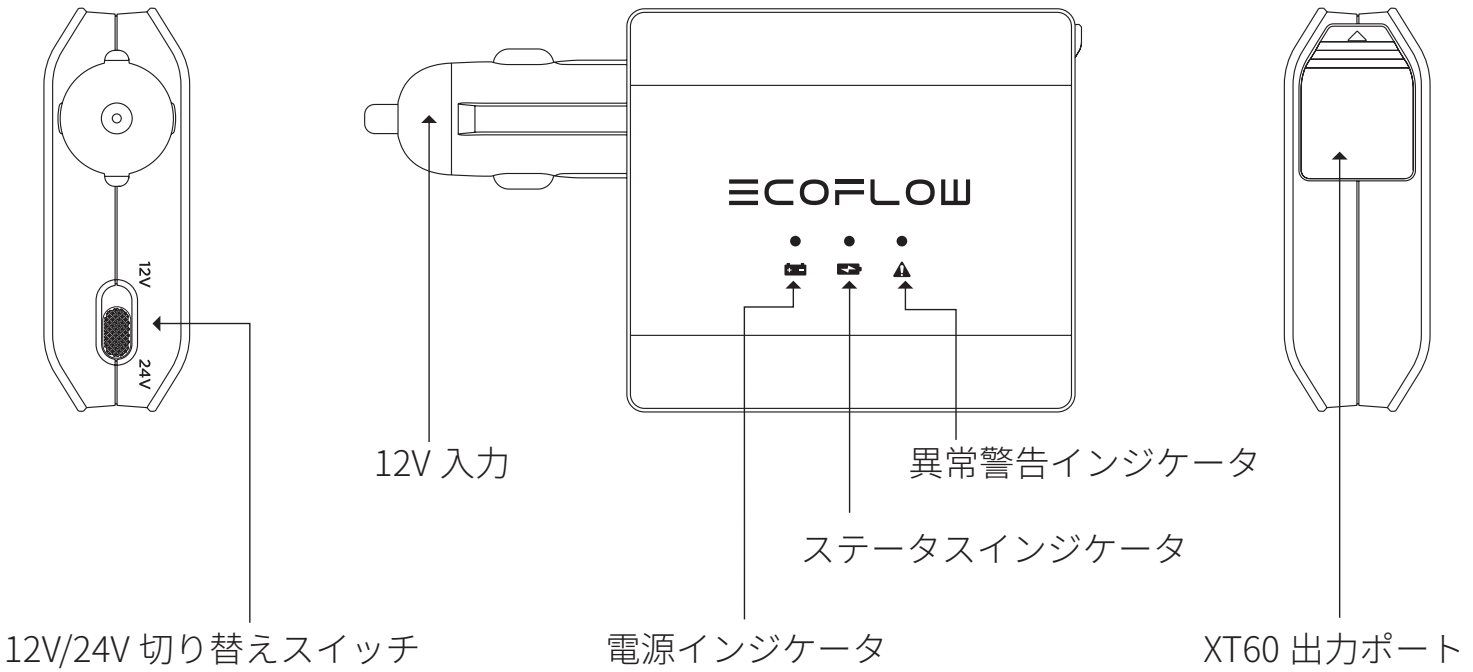

使用方法

下図の順でアダプターを接続してください。

❶ 専用バッテリークリップ変換ケーブルをアダプターの XT60 出力ポートに接続します。

❷ 専用バッテリークリップ変換ケーブルを自動車用バッテリー (鉛蓄電池) のプラス端子とマイナス端子に接続します。

❸ アダプターを Ecoflow ポータブル電源のシガーソケット出力ポートに接続します。

❹ EcoFlow ポータブル電源のメイン電源をオンにします。次にシガーソケットの電源をオンにします。

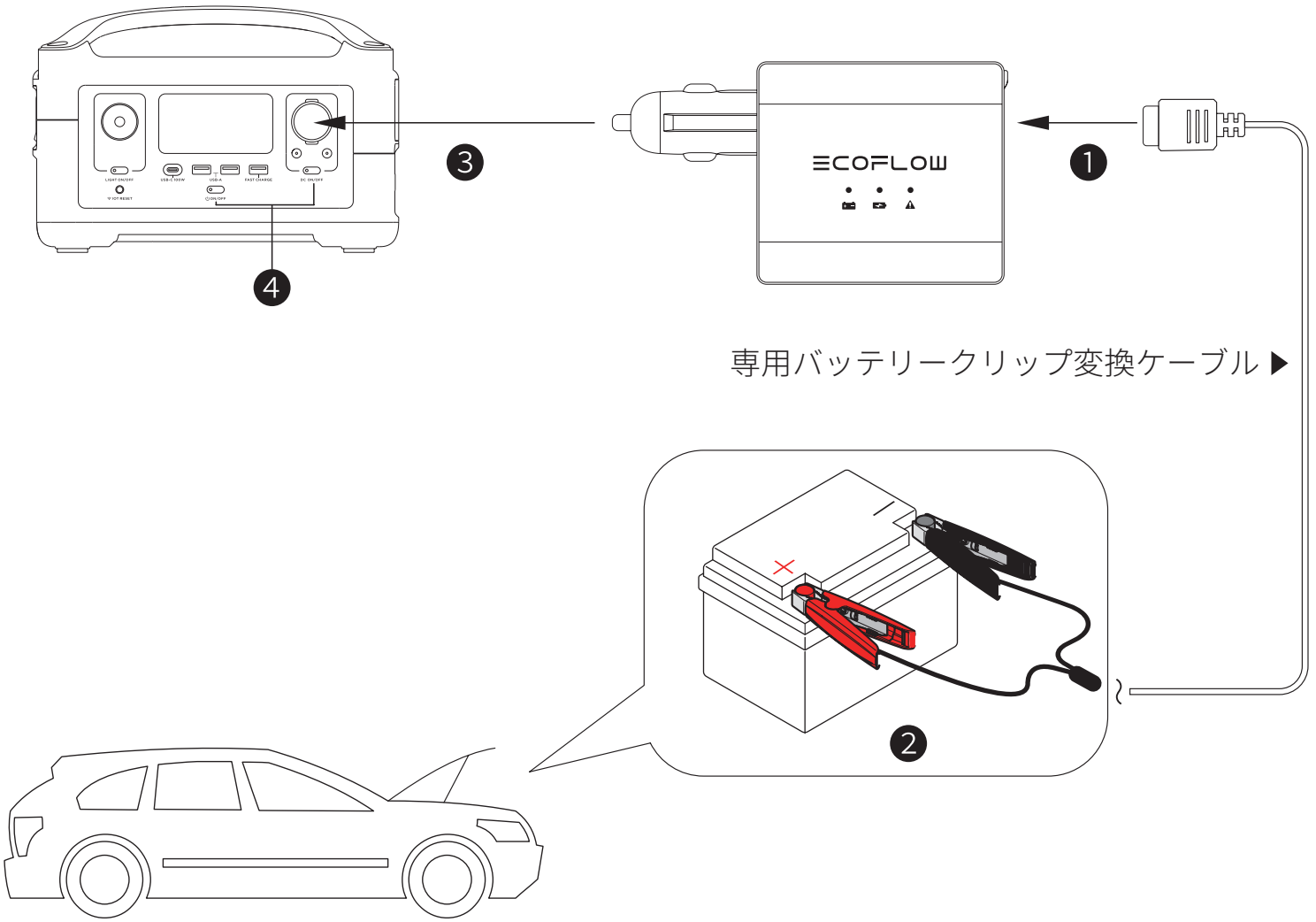

インジケータの表示

インジケータの点灯状態		インジケータが示す状態	
●	青色で点灯	電源接続済み	
◑	緑色で点滅	充電中	
●	緑色で点灯	充電完了	
●	赤色で点灯	異常警告	1. バッテリークリップのプラス端子とマイナス端子が逆です。 2. 高温のためアダプタ保護が作動しています。 3. 12/24 V 電圧が一致しません。

よくあるご質問

1. どのようなタイプの自動車用バッテリーを充電できますか？

12V/24V の自動車用バッテリー (鉛蓄電池) が充電できます。バッテリーの容量が大きいほど充電に必要な時間が長くなります。

2. 自動車用バッテリーの充電中に車両を始動できますか？車両を始動した場合はどのようになりますか？

充電中は車両を始動できません。短絡の可能性があり、車両を損傷するおそれがあります。

3. 車両を始動するにはどのくらい自動車用バッテリーを充電する必要がありますか？

一般的な自家用車の場合、車両を始動するには約 20 分間車バッテリーを充電する必要があります。

4. バッテリーが充電可能かどうかを判断するにはどうすればよいですか？

ユーザーマニュアルの手順を実行すると、電源インジケータが点灯状態になります。これはバッテリーが接続されていることを示します。その後、ステータスインジケータが緑色で点滅します。これはバッテリーが正しく充電されていることを示します。

注意事项

1.此产品仅设计用于适配 EcoFlow 电池产品。
2.切勿为非充电电池和已损坏的电池充电。
3.禁止在给汽车电瓶进行充电时启动汽车。
4.在充电过程中，防止火花靠近电池，并提供良好的通风。
5.如果出现警告，请手动断开充电。

产品信息

产品型号：EFA001
12V 输入：11-15V ⎓ 7.25A
XT60 输出：14.2V ⎓ 6.2A 或 28.2V ⎓ 3.2A
重量：约 103g
尺寸：128x72x26 mm

产品图示

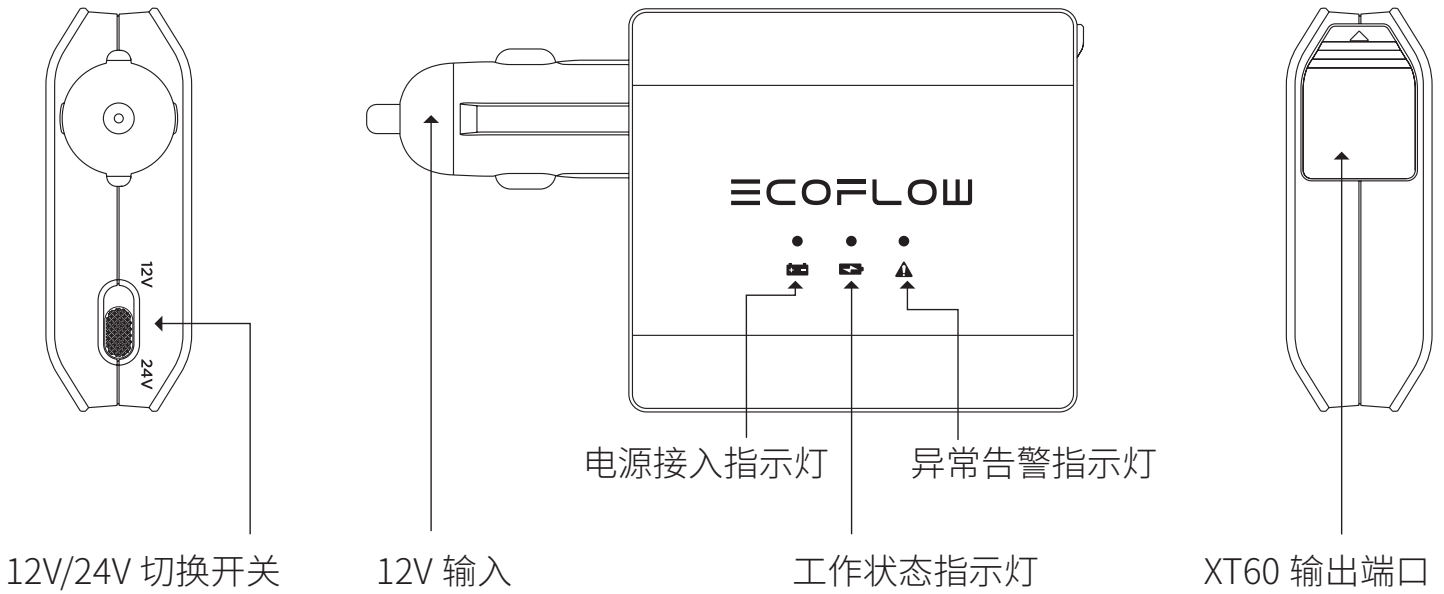

产品使用

❶ 将 XT60 转电瓶夹连接到养护器 XT60 输出端口；

❷ 将 XT60 转电瓶夹连接到铅酸电池正负极；

❸ 将养护器连接到 EcoFlow 电池产品的车充输出端口；

❹ 打开 EcoFlow 电池产品的电源总开关，再打开 12V 输出电源开关。

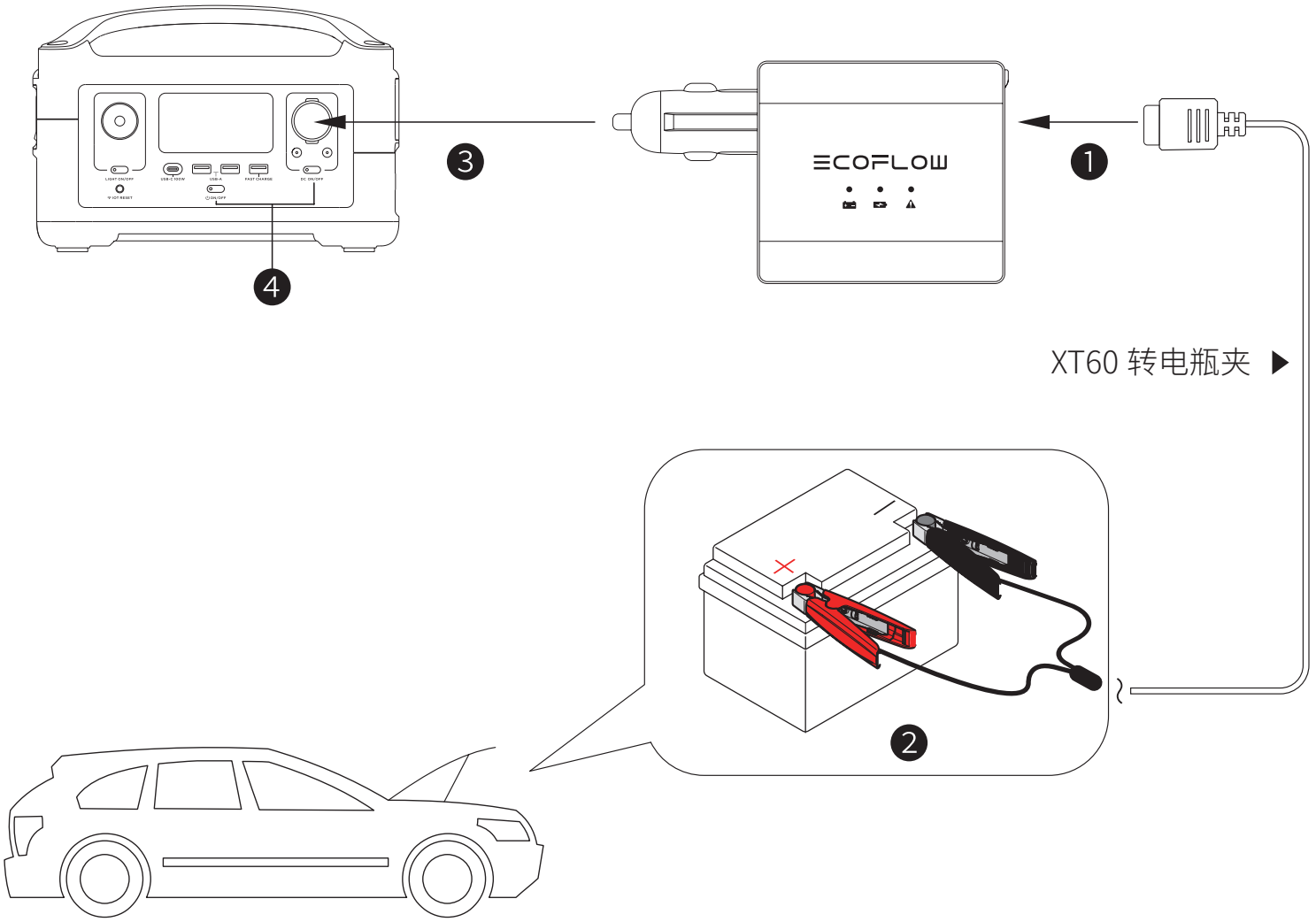

指示灯显示

指示灯状态		指示灯定义	
●	蓝色常亮	电源接入	
◑	绿色闪烁	正在充电	
●	绿色常亮	充电完成	
●	红色常亮	异常警告	1. 电瓶夹正负极接反； 2. 温度过高，养护器保护； 3. 12/24V 电压不匹配。

常见问题

1. 支持给什么类型的汽车电瓶充电?

支持给 12V/24V 电压平台的汽车铅酸电瓶充电，但电瓶容量越大，需要的充电时间就越长。

2. 给汽车电瓶充电时可不可以启动汽车，启动汽车会有什么后果?

充电时不能启动汽车，有短路风险，会损坏您的爱车。

3. 给汽车电瓶充电多久后，可以启动汽车?

对于一般私家车，充电大约 20 分钟即可启动汽车。

4. 如何判断汽车电瓶能否充电?

按说明书步骤操作后，蓝灯常亮，表示电源接入，绿灯闪烁表示电池正常充电。

* 如果以上信息均无法解决您的问题，请联系我们的专业客服进行咨询。

Uwaga

1. Produkt jest przeznaczony do użytku wyłącznie ze stacjami zasilania EcoFlow.
2. Produktu nie należy używać do ładowania baterii jednorazowego użytku ani uszkodzonych akumulatorów.
3. Podczas ładowania akumulatora samochodowego nie należy uruchamiać silnika.
4. Podczas ładowania akumulator samochodowy i stacja zasilania muszą znajdować się w dobrze wentylowanym miejscu, z dala od źródeł iskier.
5. Jeśli zaświeci się wskaźnik ostrzeżenia, należy ręcznie odłączyć adapter.

Dane techniczne

Model: EFA001

Wtyk zasilania 12 V: 11–15 V⎓7,25 A

Złącze wyjściowe XT60: 14,2 V⎓ 6,2 A lub 28,2 V⎓ 3,2 A

Masa: ok. 103 g

Wymiary: 128 × 72 × 26 mm (szer. × głęb. × wys.)

Elementy urządzenia

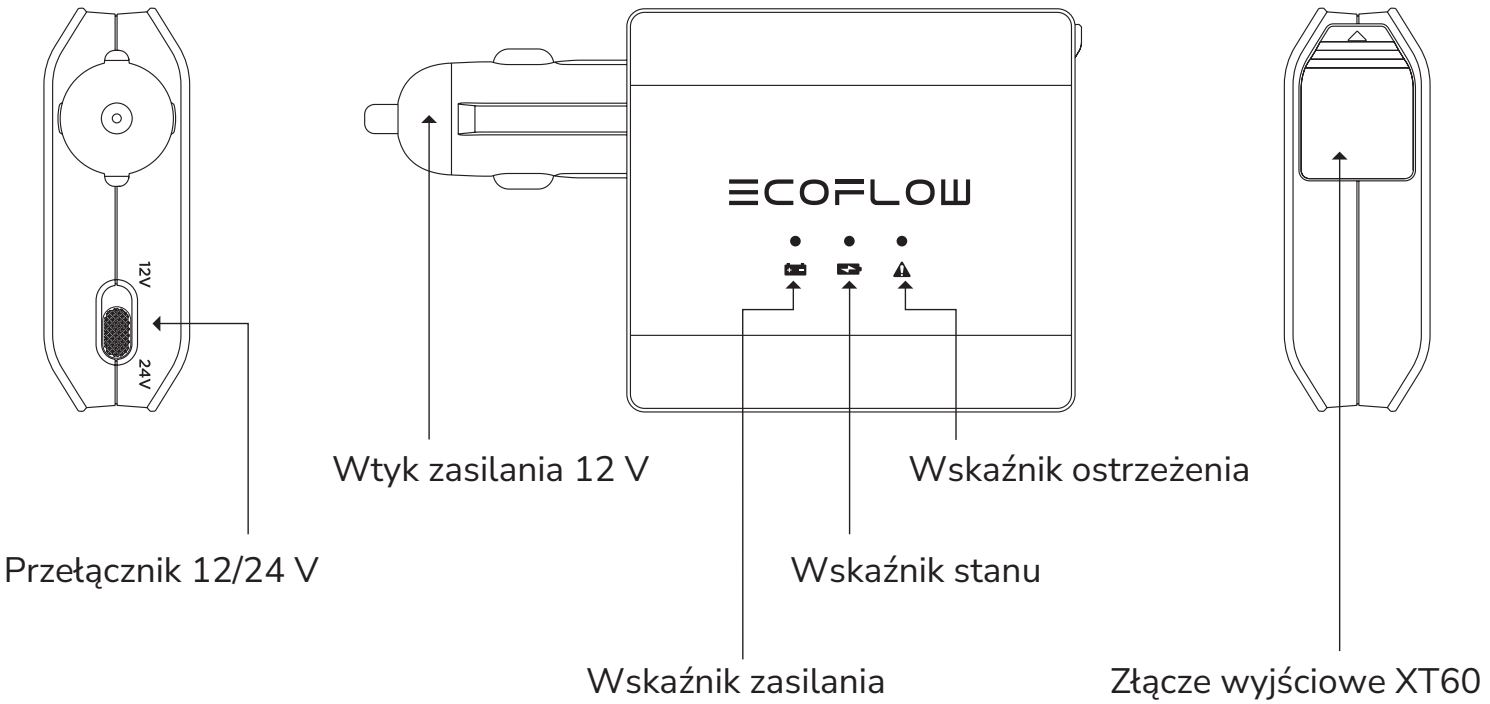

Sposób użycia

❶ Podłącz przewód XT60 – zaciski akumulatora do złącza wyjściowego XT60 w adapterze.

❷ Podłącz przewód do ujemnego i dodatniego bieguna akumulatora samochodowego.

❸ Podłącz adapter do złącza ładowania akumulatora samochodowego w stacji zasilania EcoFlow.

❹ Włącz stację zasilania EcoFlow i uaktywnij jej wyjście 12 V.

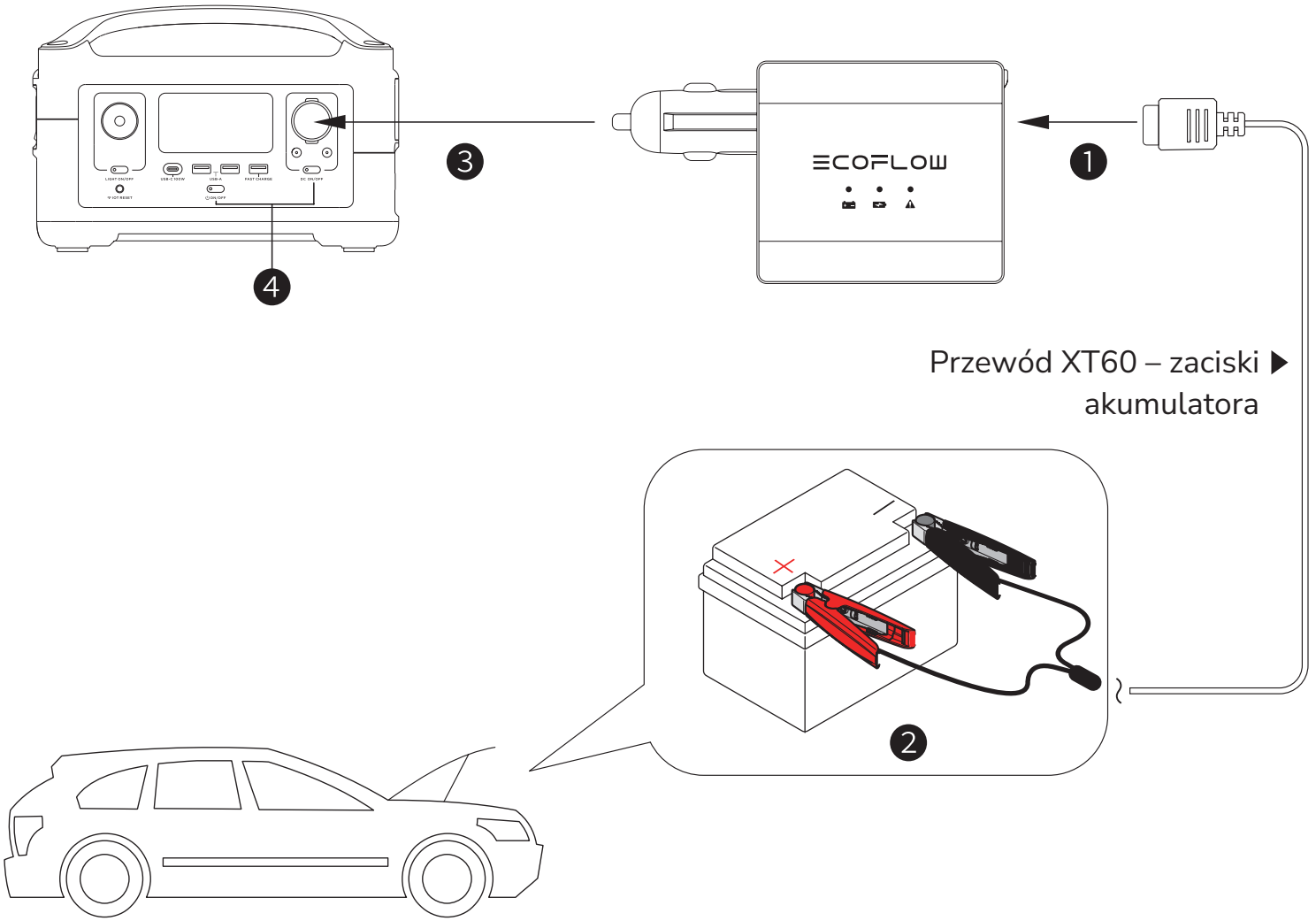

Wskaźniki

Stan wskaźnika		Przekazywana informacja
●	Kolor niebieski (świeci)	Podłączono zasilanie
◑	Kolor zielony (miga)	Ładowanie
●	Kolor zielony (świeci)	Ładowanie zakończone
●	Kolor czerwony (świeci)	Wykryto nieprawidłowość 1. Zaciski dodatni i ujemny akumulatora zamienione miejscami. 2. Przegrzanie adaptera skutkujące aktywacją zabezpieczenia. 3. Położenie przełącznika 12/24 V niezgodne z napięciem akumulatora samochodowego.

Często zadawane pytania

1. Z którymi rodzajami akumulatorów samochodowych jest zgodny ten produkt?
   Produkt jest zgodny z akumulatorami kwasowo-ołowiowymi o napięciu znamionowym 12 lub 24 V. Im większa pojemność akumulatora, tym dłuższy czas ładowania.
2. Czy podczas ładowania akumulatora można uruchomić silnik samochodu?
   Nie, ponieważ grozi to zwarciem i uszkodzeniem samochodu.
3. Po jakim czasie od rozpoczęcia ładowania można uruchomić silnik samochodu?
   Zasadniczo uruchomienie silnika jest możliwe po upływie około 20 minut od rozpoczęcia ładowania.
4. Jak sprawdzić, czy akumulator się ładuje?
   Należy wykonać czynności opisane w części „Sposób użycia”, a następnie sprawdzić stan wskaźników. Gdy świeci niebieski wskaźnik, podłączone jest zasilanie. Gdy miga zielony wskaźnik, trwa ładowanie akumulatora.

Bemærk

1. Dette produkt er kun beregnet til brug med EcoFlow-strømstationer.
2. Brug ikke dette produkt til at oplade ikke-genopladelige batterier eller beskadigede batterier.
3. Start ikke bilen, mens bilens batteri oplades.
4. Hold bilbatteriet og strømstationen væk fra gnister, og sørg for tilstrækkelig ventilation, når opladningen er i gang.
5. Frakobl adapteren manuelt, når advarselsindikatoren er tændt.

Specifikationer

Model: EFA001

12 V indgang: 11-15 V⎓7,25 A.

XT60 udgang: 14,2 V⎓ 6,2 A eller 28,2 V⎓ 3,2 A

Vægt: Ca. 103 g.

Dimensioner: 128 x 72x26 mm (BxDxH)

Oversigt

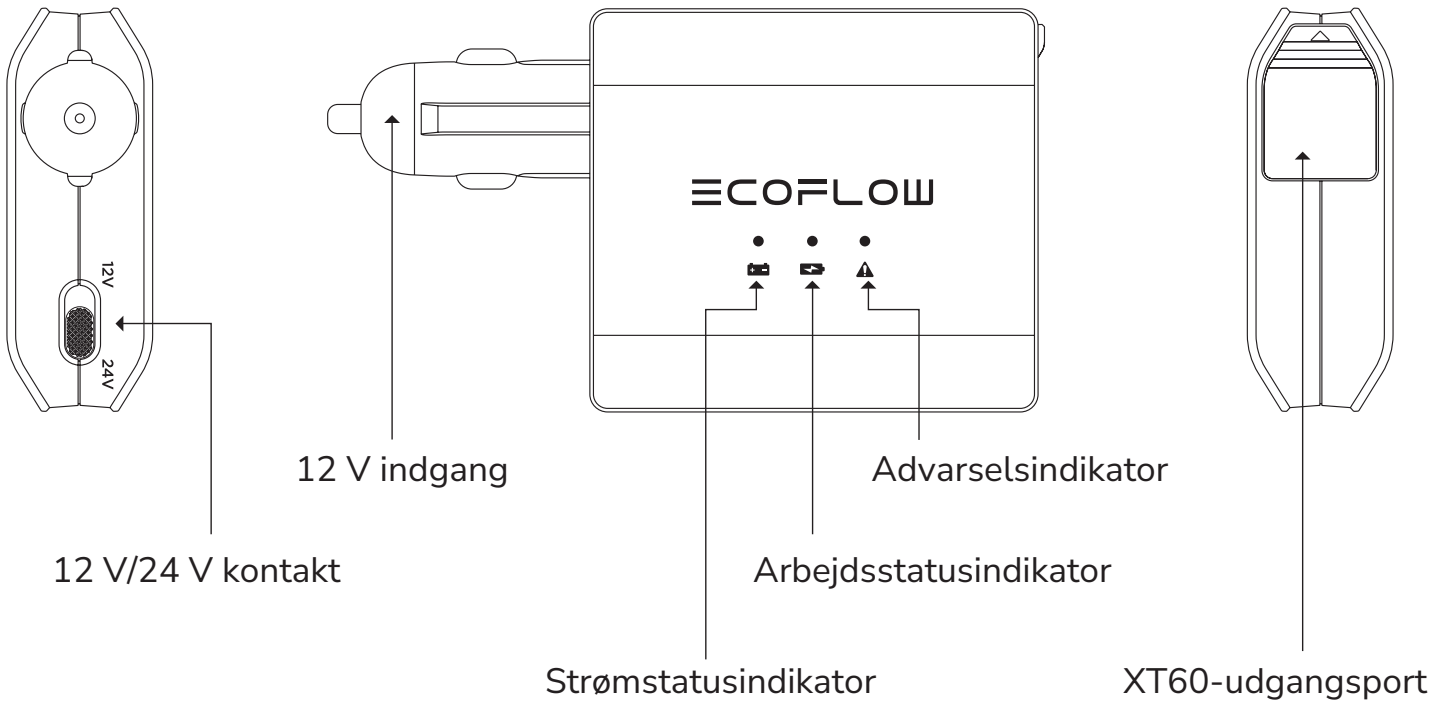

Sådan bruges det

❶ Tilslut XT60 til batteriklemmekablet til XT60-udgangsporten på adapteren.

❷ Tilslut kablet til de positive og negative terminaler på bilbatteriet.

❸ Tilslut adapteren til EcoFlow-strømstationens udgangsport til opladning af bilen.

❹ Tænd for EcoFlow-strømstationen, og aktivér derefter stationens 12 V udgang.

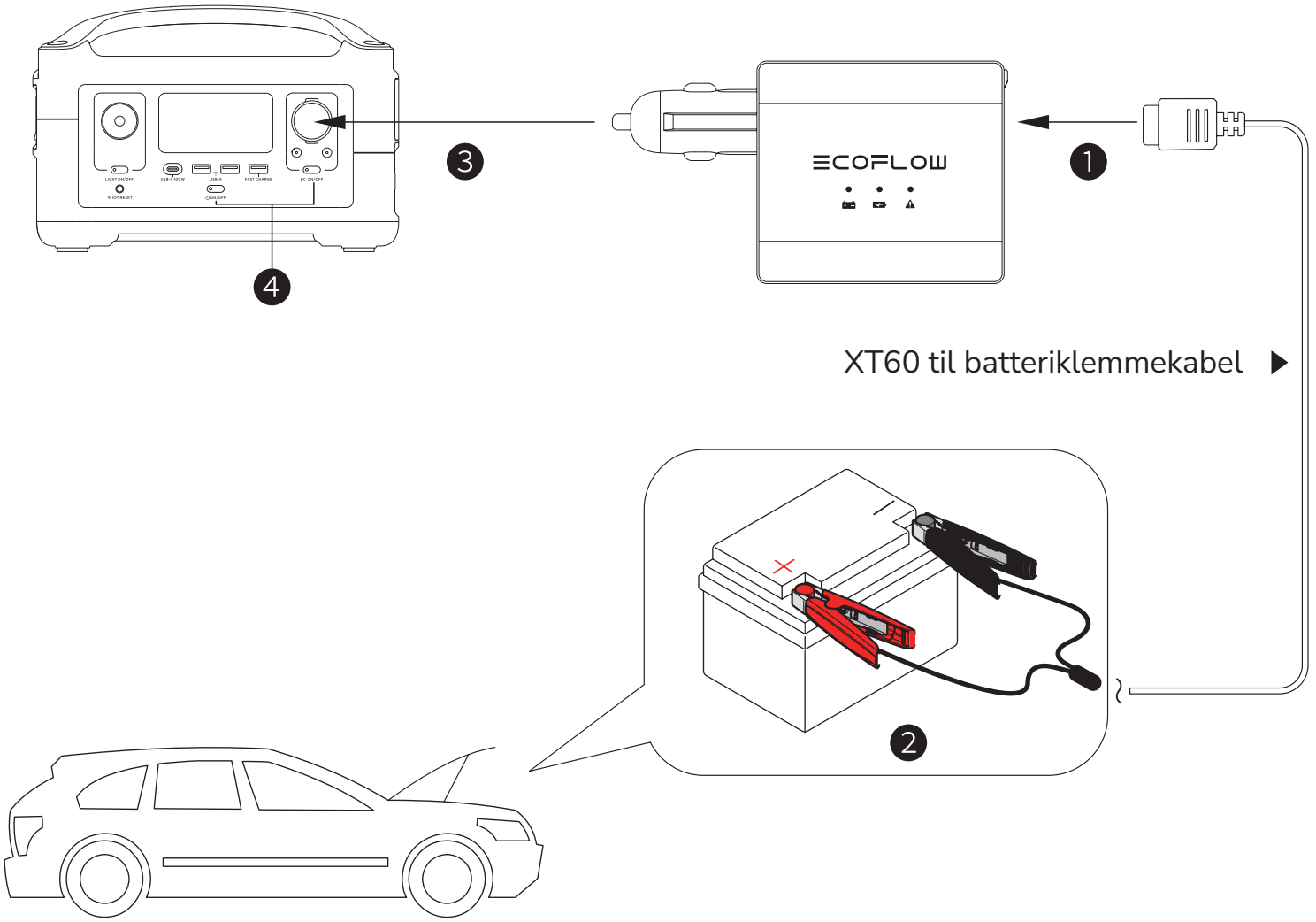

Indikatordisplay

Indikatortilstand			Indikation
●		Blå (konstant)	Strøm tilsluttet
◑		Grøn (blinker)	Oplader
●		Grøn (konstant)	Opladning fuldført
●		Rød (konstant)	Afvigelse registreret 1. Positive og negative batteriklemmer blev tilsluttet omvendt. 2. Adapteren er for varm, og beskyttelsen udløses. 3. Indstillingen af 12/24 V kontakten stemmer ikke overens med bilens batterispænding.

OFTE STILLEDE SPØRGSMÅL

1. Hvilke typer bilbatterier understøtter dette produkt?
   Den understøtter blysyrebatterier til biler med en nominel spænding på 12 V eller 24 V. Jo større batterikapacitet, desto længere opladningstid.
2. Kan jeg starte min bil, mens bilens batteri oplades?
   Nej. Dette udgør en risiko for kortslutning og kan beskadige din bil.
3. Hvor hurtigt kan jeg starte min bil, efter at bilens batteri er begyndt at oplade?
   Generelt kan du starte bilen ca. 20 minutter efter, at opladningen er begyndt.
4. Hvordan kan jeg se, om bilens batteri oplades?
   Følg tilslutningsvejledningen i afsnittet "Sådan bruges det", og kontrollér derefter indikatorerne. Hvis den blå lampe lyser, er strømmen tilsluttet. Hvis den grønne lampe blinker, oplades batteriet.

Ilmoitus

1. Tämä tuote on tarkoitettu käytettäväksi vain EcoFlow-virta-asemien kanssa.
2. Älä käytä tätä tuotetta ei-ladattavien tai vaurioituneiden akkujen lataamiseen.
3. Älä käynnistä autoa, kun auton akku latautuu.
4. Pidä auton akku ja virta-asema kaukana kipinöistä ja huolehdi tarvittavasta tuuletuksesta lataukseen aikana.
5. Irrota sovitin manuaalisesti varoitusmerkkivalon palaessa.

Tekniset tiedot

Malli: EFA001

12 V:n tulo: 11–15 V⎓7,25 A

XT60-lähtö: 14,2 V⎓ 6,2 A tai 28,2 V⎓ 3,2 A

Paino: noin 103 g

Mitat: 128x72x26 mm (LxSxK)

Yleiskuvaus

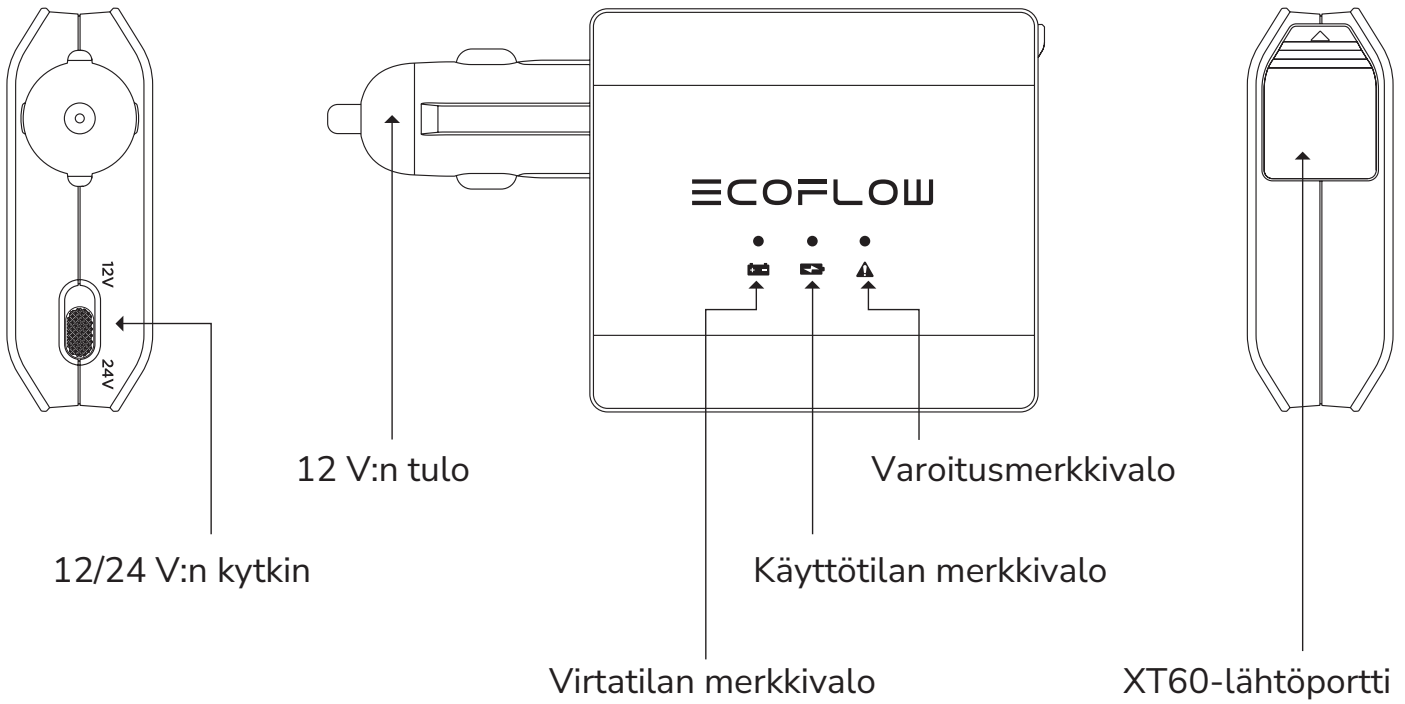

Käyttöohjeet

❶ Kytke XT60 akun kiinnitysklipsikaapelilla sovittimen XT60-lähtöporttiin.

❷ Kytke kaapeli auton akun positiiviseen ja negatiiviseen napaan.

❸ Kytke sovitin EcoFlow-virta-aseman auton latauslähtöporttiin.

❹ Käynnistä EcoFlow-virta-asema ja ota sitten aseman 12 V:n lähtö käyttöön.

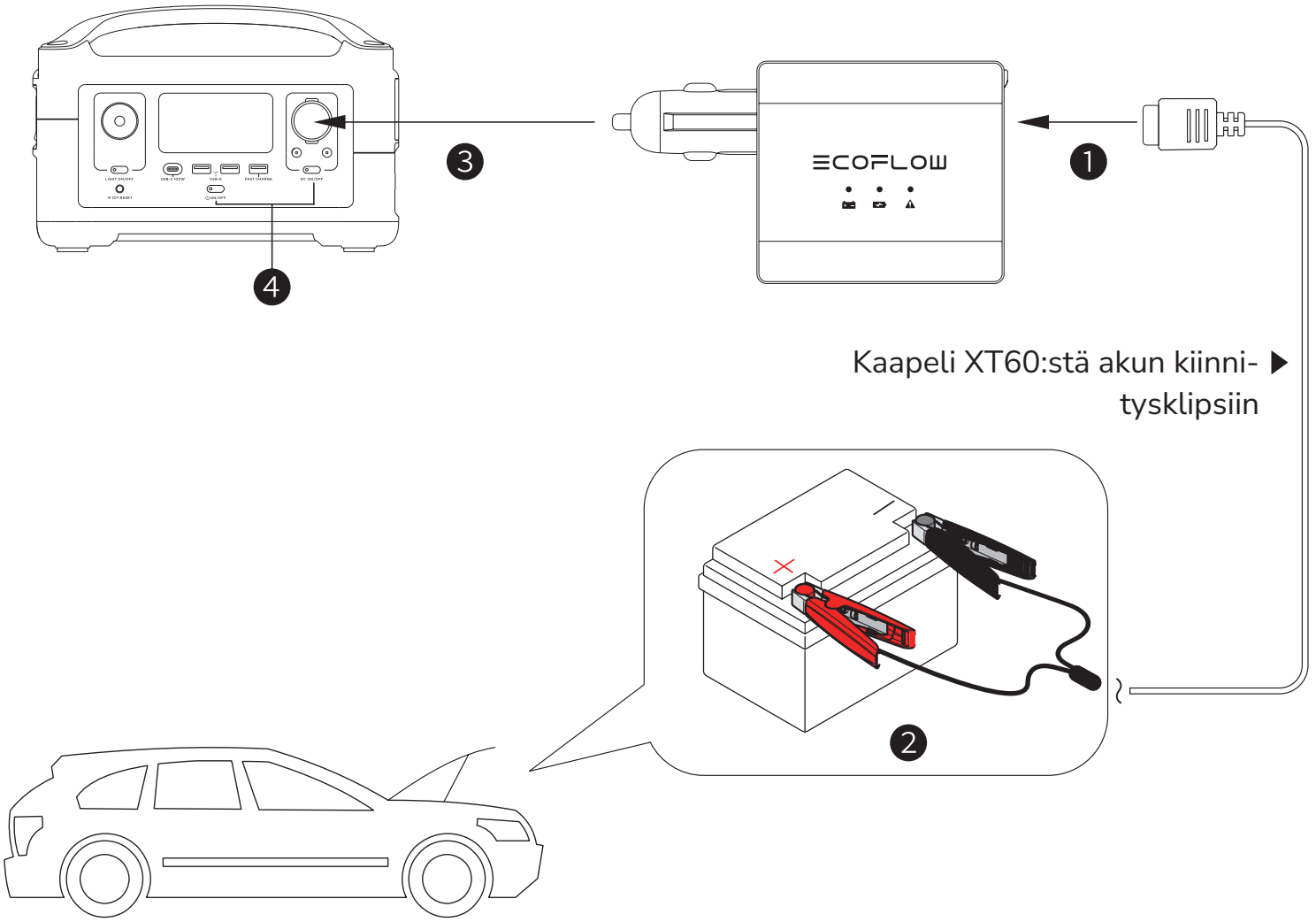

Näyttö

Merkkivalon tila		Merkkivalo
●	Sininen (palaa)	Virta kytketty
◑	Vihreä (vilkkuu)	Latautuu
●	Vihreä (palaa)	Lataus suoritettu
●	Punainen (palaa)	Havaittu epänormaalia toimintaa. 1. Akun positiivinen ja negatiivinen kiinnitysklipsi kytkettiin käänteisesti. 2. Sovitin on liian kuuma, ja suojaus on lauennut. 3. 12/24 V:n kytkimen asetus ei vastaa auton akun jännitettä.

Usein kysyttyjä kysymyksiä

1. Minkä tyyppisiä auton akkuja tämä tuote tukee?

   Se tukee auton lyijyhappoakkuja, joiden nimellisjännite on 12 V tai 24 V. Mitä suurempi on akun kapasiteetti, sitä pidempi on latausaika.

2. Voinko käynnistää autoni, kun auton akku latautuu?

   Et. Tämä voi johtaa oikosulkuun, ja autosi voi vahingoittua.

3. Milloin voin käynnistää autoni auton akun lataamisen alettua?

   Yleensä voit käynnistää autosi noin 20 minuutin kuluttua latauksen alkamisesta.

4. Mistä tiedän, latautuuko auton akku?

   Toimi Käyttöohjeet-osion kytkentäohjeiden mukaan ja tarkista sen jälkeen merkkivalot. Jos sininen merkkivalo palaa, virta on kytketty. Jos vihreä merkkivalo vilkkuu, akku latautuu.

Poznámka

1. Tento produkt je určen k použití pouze s napájecími stanicemi EcoFlow.
2. Nepoužívejte tento produkt k nabíjení nedobíjecích baterií ani k nabíjení poškozených baterií.
3. Automobil v průběhu nabíjení autobaterie nestartujte.
4. Chraňte autobaterii a napájecí stanici před jiskrami a během nabíjení zajistěte dostatečné odvětrávání.
5. Při rozsvícení varovné kontrolky adaptér ručně odpojte.

Specifikace

Model: EFA001

12V vstup: 11–15 V⎓ 7,25 A

Výstup adaptéru XT60: 14,2 V⎓ 6,2 A nebo 28,2 V⎓ 3,2 A

Hmotnost: cca 103 g

Rozměry: 128 × 72 × 26 mm (Š × H × V)

Přehled

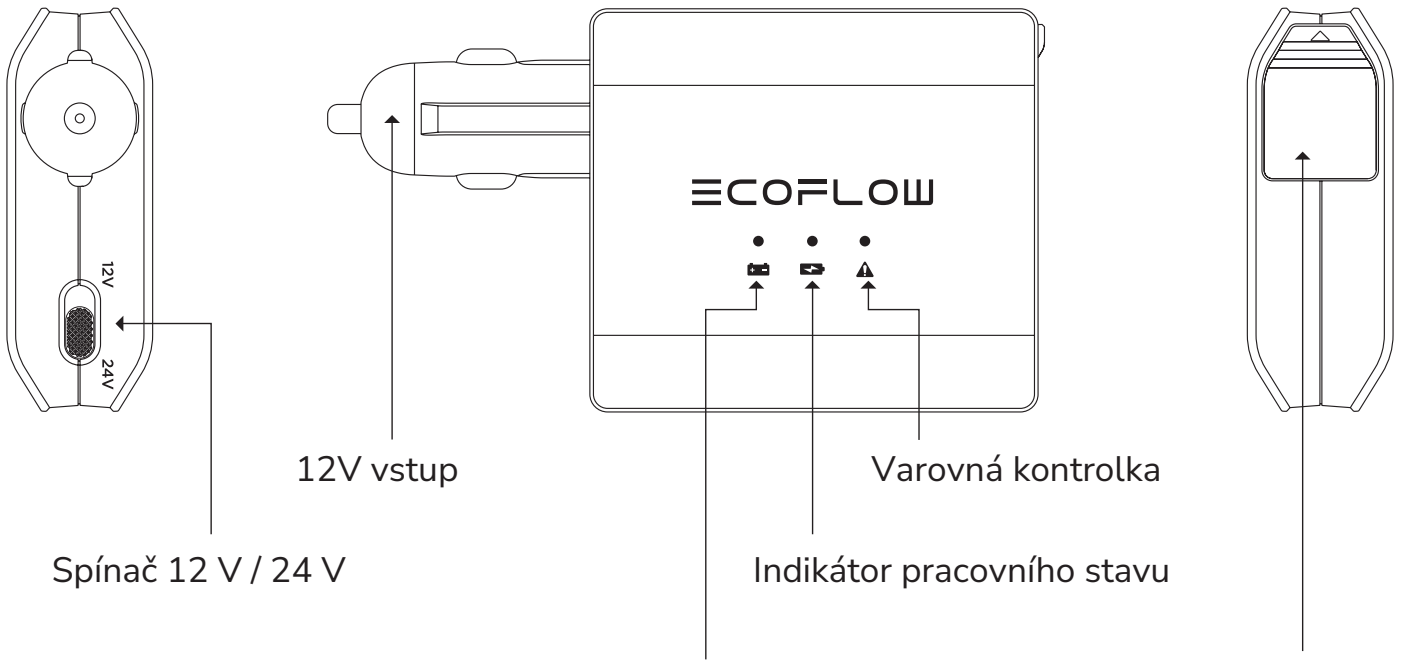

Použití

❶ Kabel určený k propojení adaptéru XT60 a svorky baterie připojte k výstupnímu portu adaptéru XT60.

❷ Kabel připojte ke kladné a záporné svorce autobaterie.

❸ Adaptér připojte k výstupnímu portu k nabíjení automobilů na napájecí stanici EcoFlow.

❹ Zapněte napájecí stanici EcoFlow a aktivujte 12V výstup stanice.

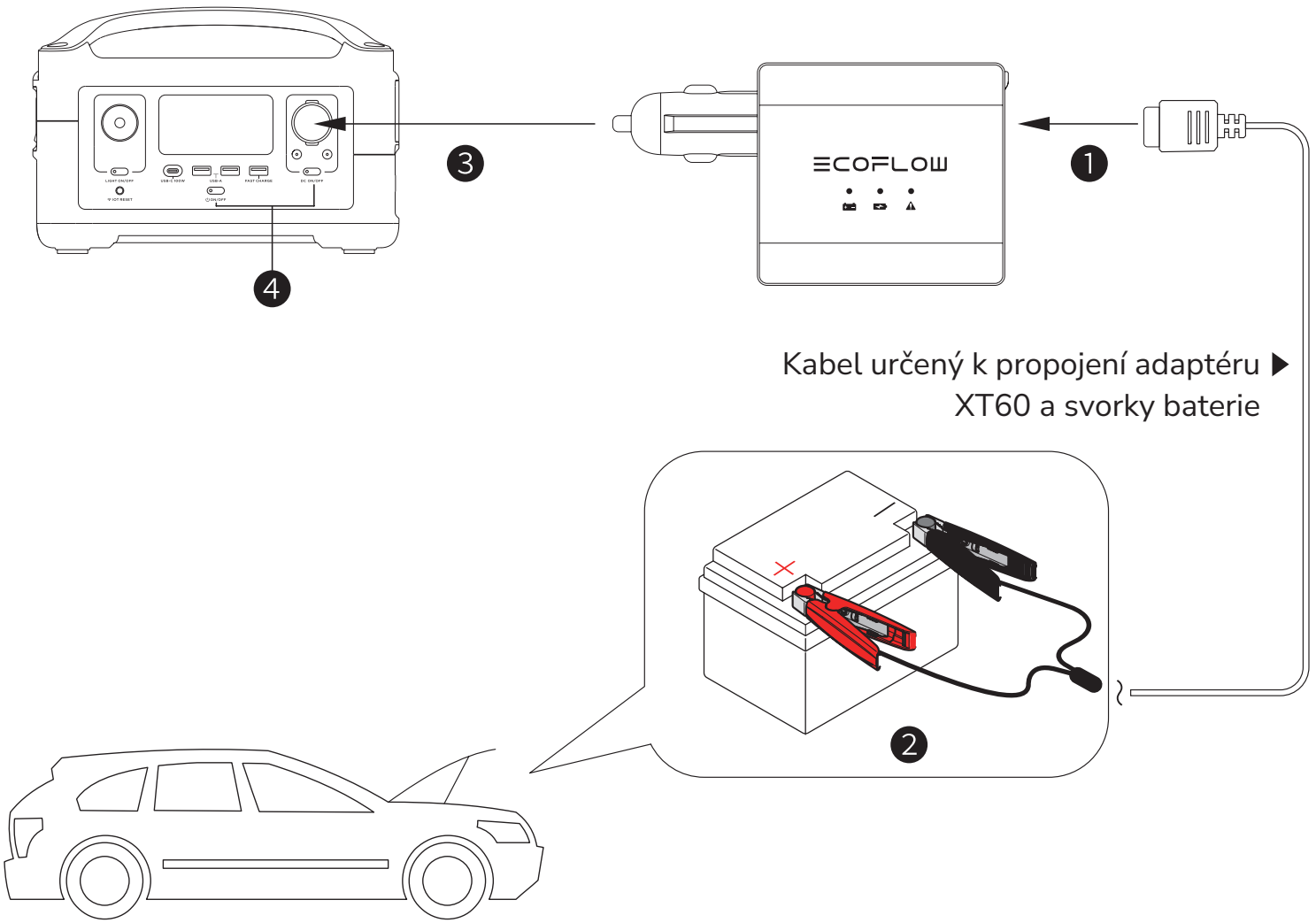

Indikační zobrazení

Stav indikátoru			Indikace
●		Modrá (souvislá)	Napájení je připojené
◑		Zelená (bliká)	Nabíjení
●		Zelená (souvislá)	Nabíjení dokončeno
●		Červená (souvislá)	Zjištěna anomálie 1. Kladná a záporná svorka baterie byly zapojeny opačně. 2. Adaptér se přehřívá a došlo k aktivaci ochrany. 3. Poloha spínače 12 V / 24 V neodpovídá napětí autobaterie.

Odpovědi na časté otázky

1. Které druhy autobaterií jsou produktem podporovány?
   Podporovány jsou olověné autobaterie se jmenovitým napětím 12 V nebo 24 V. Čím větší kapacita baterie, tím déle se bude nabíjet.
2. Lze automobil nastartovat v průběhu nabíjení autobaterie?
   Ne. Při nedodržení tohoto pokynu hrozí zkrat a poškození automobilu.
3. Jak rychle po zahájení nabíjení autobaterie lze automobil nastartovat?
   Obecně řečeno lze automobil nastartovat přibližně po 20 minutách od zahájení nabíjení.
4. Podle čeho lze poznat, že se autobaterie nabíjí?
   Nahlédněte do části „Používání“ v návodu a zkontrolujte indikátory. Pokud svítí modrá kontrolka, je připojené napájení. Pokud bliká zelená kontrolka, baterie se nabíjí.

Merknad

1. Dette produktet er kun ment for bruk med EcoFlow-strømstasjoner.
2. Ikke bruk dette produktet til å lade ikke-ladbare batterier eller batterier som er skadet.
3. Ikke start bilen når bilbatteriet lader.
4. Hold bilbatteriet og strømstasjonen unna gnister, og sørg for tilstrekkelig ventilasjon mens ladingen pågår.
5. Koble fra adapteren manuelt når varselindikatoren er på.

Spesifikasjoner

Modell: EFA001

12 V-inngang: 11–15 V⎓7,25 A

XT60-utgang: 14,2 V⎓ 6,2 A eller 28,2 V⎓ 3,2 A

Vekt: ca. 103 g

Mål: 128 mm x 72 mm x 26 mm (b x d x h)

Oversikt

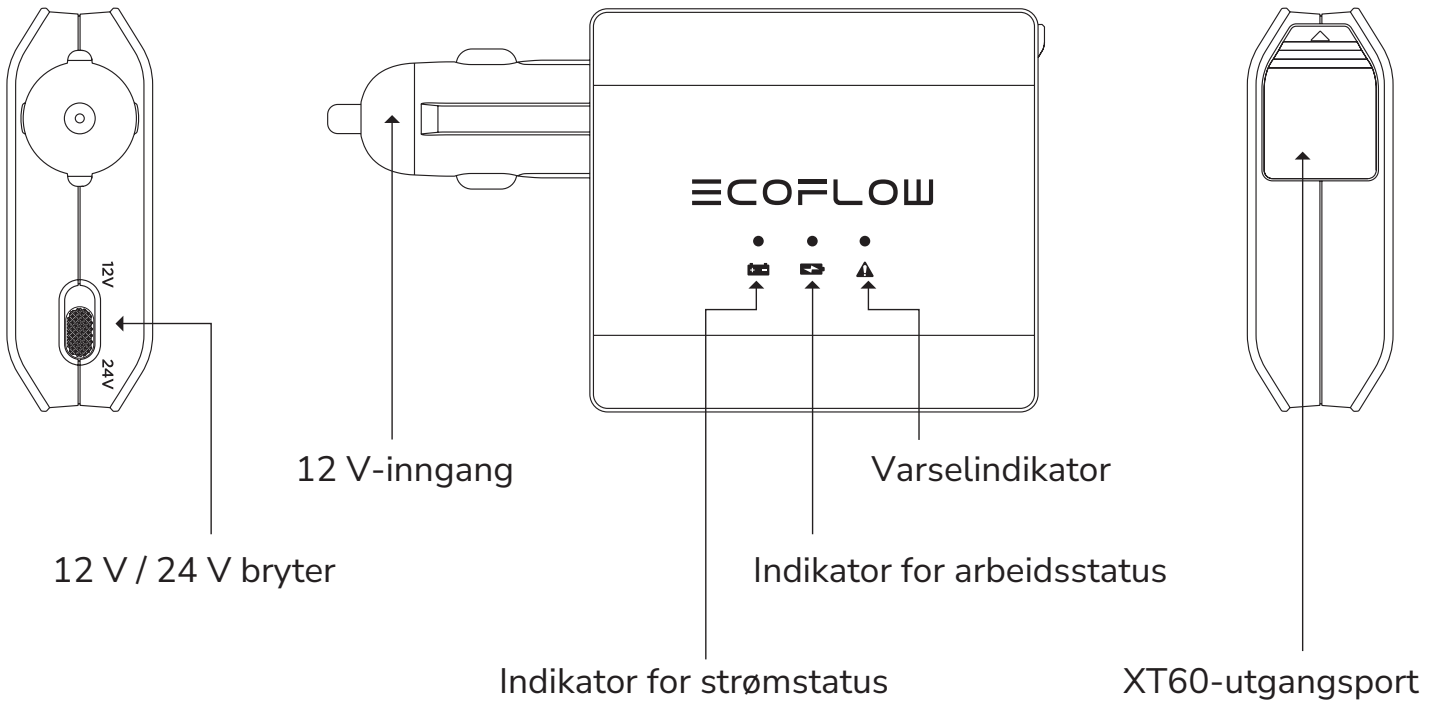

Bruksanvisning

❶ Koble XT60 til batteriklemmekabelen til XT60-utgangsporten på adapteren.

❷ Koble kabelen til de positive og negative terminalene til bilbatteriet.

❸ Koble adapteren utgangsporten for billading på EcoFlow-strømstasjonen.

❹ Slå på EcoFlow-strømstasjonen, og aktiver deretter stasjonens 12 V-utgang.

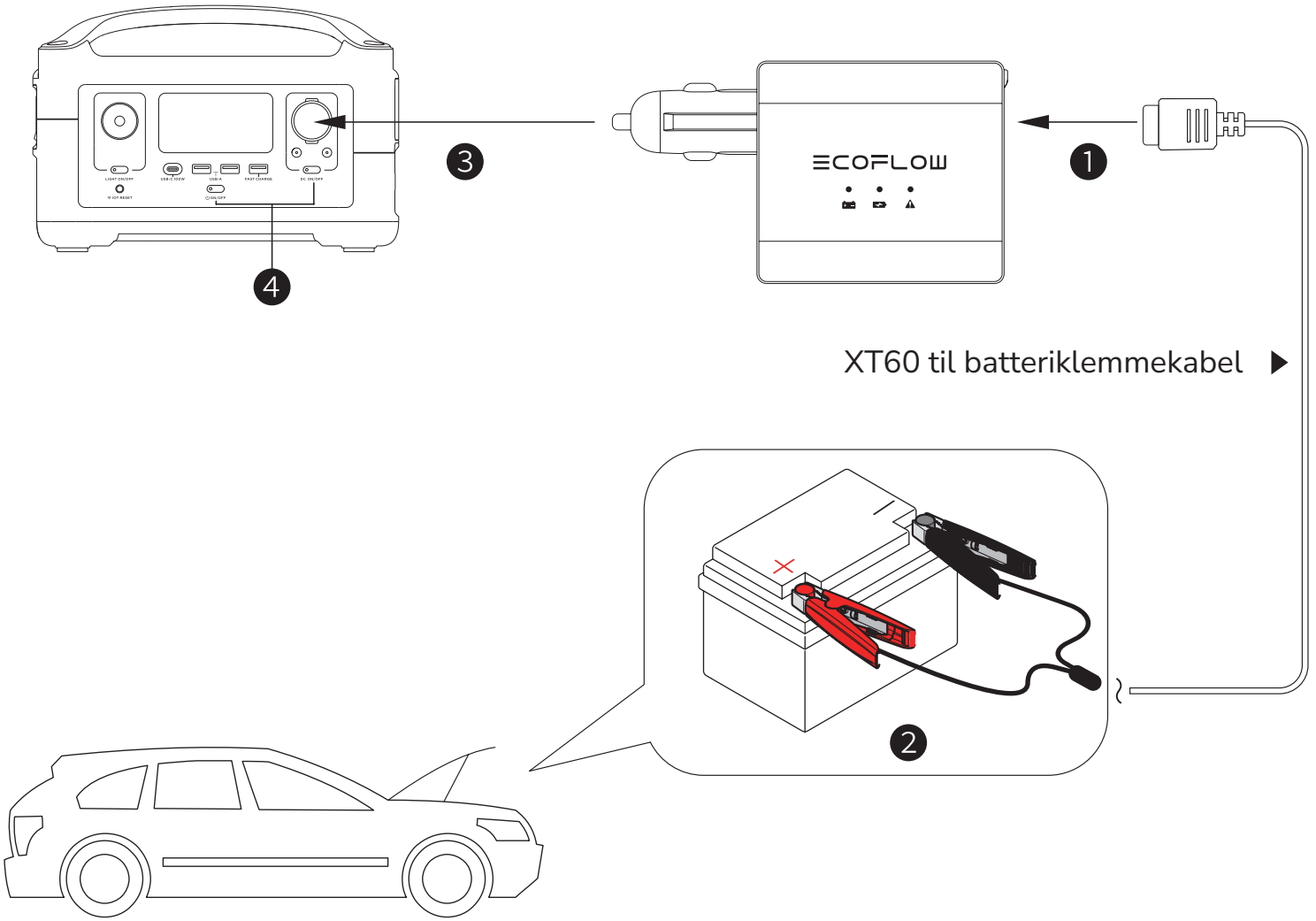

Indikatorvisning

Indikatortilstand		Indikasjon
●	Blå (vedvarende)	Strøm koblet til
◑	Grønt (blinkende)	Lader
●	Grønn (vedvarende)	Lading fullført
●	Rød (vedvarende)	Avvik oppdaget 1. Positive og negative batteriklemmer ble koblet til omvendt. 2. Adapteren er for varm, og beskyttelsen er utløst. 3. Innstillingen til 12/24 V-bryteren stemmer ikke overens med spenningen til bilbatteriet.

Vanlige spørsmål

1. Hvilke bilbatterier støtter dette produktet?

   Det støtter blybatterier for bil med en nominell spenning på 12 eller 24 V. Jo høyere batterikapasiteten er, jo lengre er ladetiden.

2. Kan jeg starte bilen når bilbatteriet lader?

   Nei. Det ville utgjøre en fare for kortslutning og kan skade bilen.

3. Når kan jeg starte bilen etter at bilbatteriet begynner å lade?

   Du kan generelt starte bilen ca. 20 minutter etter at ladingen har begynt.

4. Hvordan ser jeg om bilbatteriet lader?

   Følg tilkoblingsinstruksjonene i delen Bruksanvisning, og sjekk deretter indikatorene. Hvis det blå lyset er på, er strømmen koblet til. Hvis det grønne lyset blinker, lader batteriet.

Aviso

1. Este produto destina-se a ser utilizado apenas com estações elétricas EcoFlow.
2. Não utilize este produto para carregar baterias não-recarregáveis ou danificadas.
3. Não ligue o automóvel quando a respetiva bateria estiver a recarregar.
4. Mantenha a bateria do automóvel e a estação eléctrica afastadas de faíscas e assegure uma ventilação adequada enquanto o carregamento estiver a decorrer.
5. Desligue manualmente o adaptador quando o indicador de aviso estiver aceso.

Especificações

Modelo: EFA001

Entrada de 12 V: 11-15 V⎓7,25 A

Saída XT60: 14,2 V⎓ 6,2 A ou 28,2 V⎓ 3,2 A

Peso: aprox. 103 g

Dimensões: 128x72x26 mm (LxPxA)

Visão geral

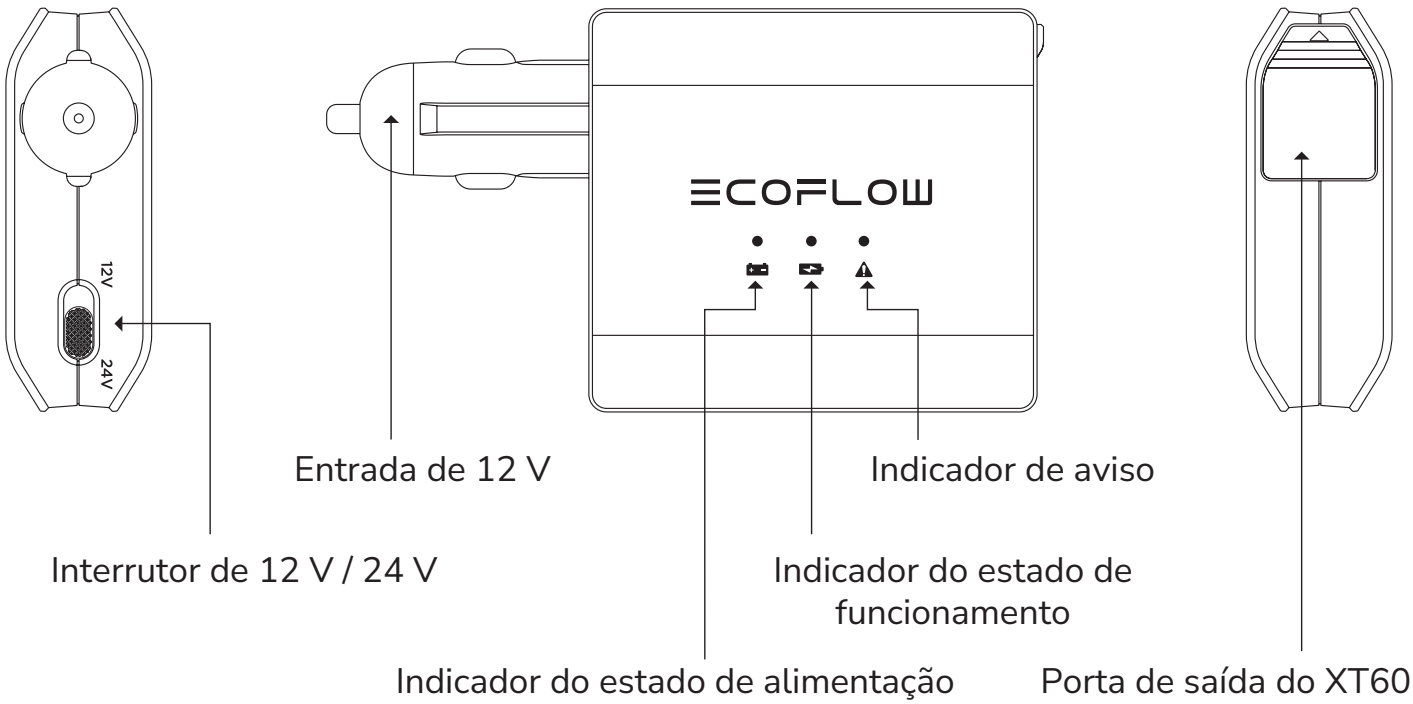

Instruções

❶ Ligue o XT60 ao cabo de fixação da bateria à porta de saída do XT60 do adaptador.

❷ Ligue o cabo aos terminais positivo e negativo da bateria do automóvel.

❸ Ligue o adaptador à porta de saída de carregamento do automóvel da estação elétrica EcoFlow.

❹ Ligue a estação elétrica EcoFlow e, em seguida, acione a saída de 12 V da estação.

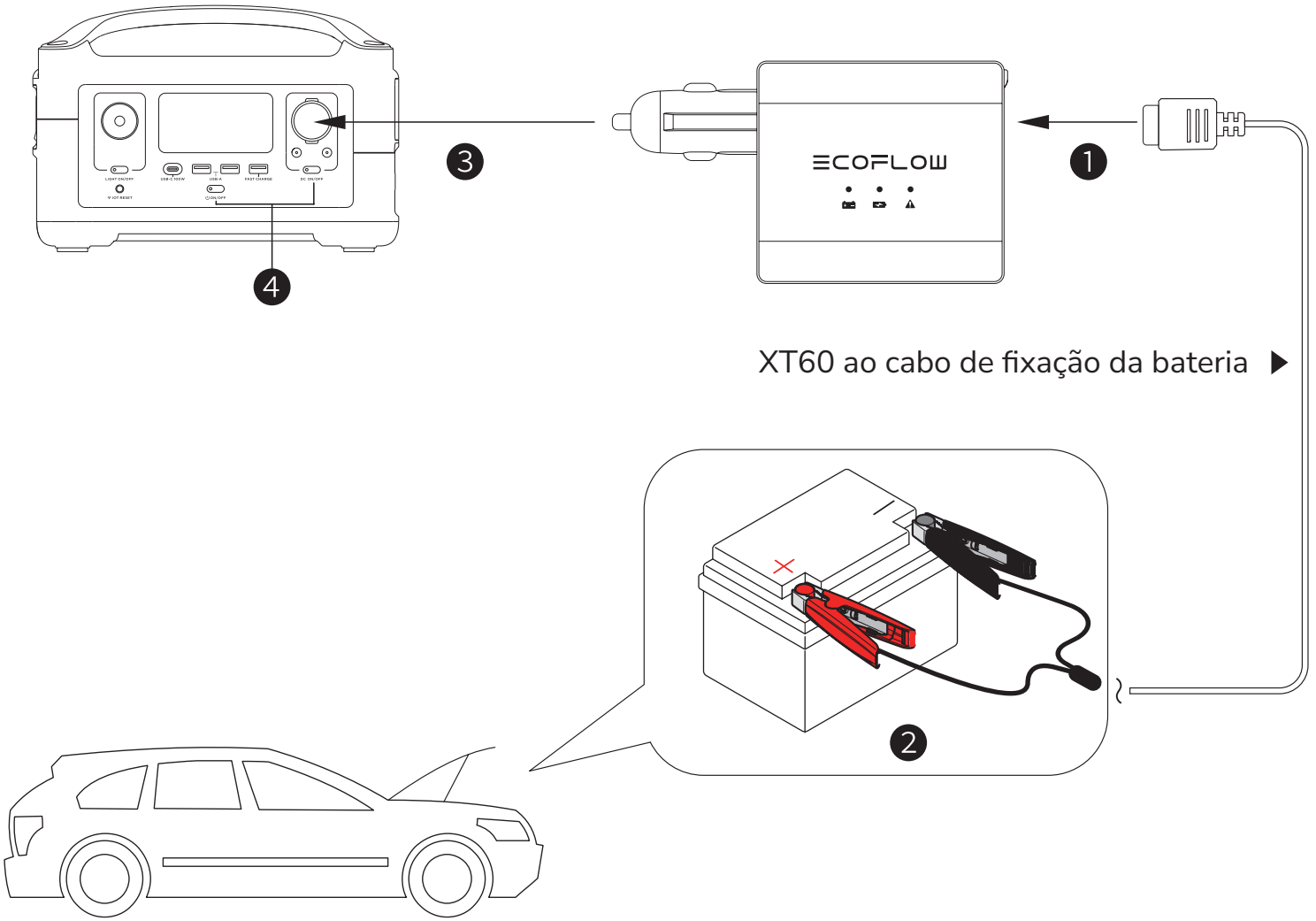

Visor do indicador

Estado do indicador		Indicação
●	Azul (fixo)	Alimentação ligada
◑	Verde (intermitente)	A carregar
●	Verde (fixo)	Carregamento concluído
●	Vermelho (fixo)	Anomalia detetada 1. Os cabos positivo e negativo da bateria foram ligados inversamente. 2. O adaptador está muito quente e a proteção é acionada. 3. A definição do interrutor de 12 V/24 V não corresponde à tensão da bateria do automóvel.

FAQ

1. Que tipos de baterias para automóveis são compatíveis com este produto?
   Baterias de chumbo-ácido com uma tensão nominal de 12 V ou 24 V para automóveis. Quanto maior for a capacidade da bateria, maior será o tempo de recarregamento.
2. Posso ligar o meu automóvel quando a respetiva bateria estiver a recarregar?
   Não. Ao fazê-lo, existe o risco de curto-circuito e poderá danificar o seu automóvel.
3. Quando é que posso ligar o meu automóvel depois de a respetiva bateria começar a recarregar?
   Geralmente, poderá ligar o seu automóvel, aproximadamente, 20 minutos após o início do recarregamento.
4. Como posso saber se a bateria do automóvel está a recarregar?
   Siga as instruções de ligação na secção "Instruções" e, em seguida, verifique os indicadores. Se a luz azul estiver acesa, a alimentação está ligada. Se a luz verde estiver intermitente, significa que a bateria está a recarregar.

Meddelande

1. Den här produkten ska endast användas med powerstationer från EcoFlow.
2. Använd inte den här produkten för att ladda icke-uppladdningsbara eller skadade batterier.
3. Starta inte bilen under tiden batteriet laddas.
4. Utsätt inte bilbatteriet för gnistor och se till att ladda det i utrymmen med god ventilation.
5. Koppla ur adaptern manuellt när varningsindikatorn är på.

Specifikationer

Modell: EFA001

12 V-ingång: 11–15 V⎓7,25 A

XT60-uttag: 14,2 V⎓ 6,2 A eller 28,2 V⎓ 3,2 A

Vikt: ca. 103 g

Mått: 128 x 72x26 mm (B x DxH)

Översikt

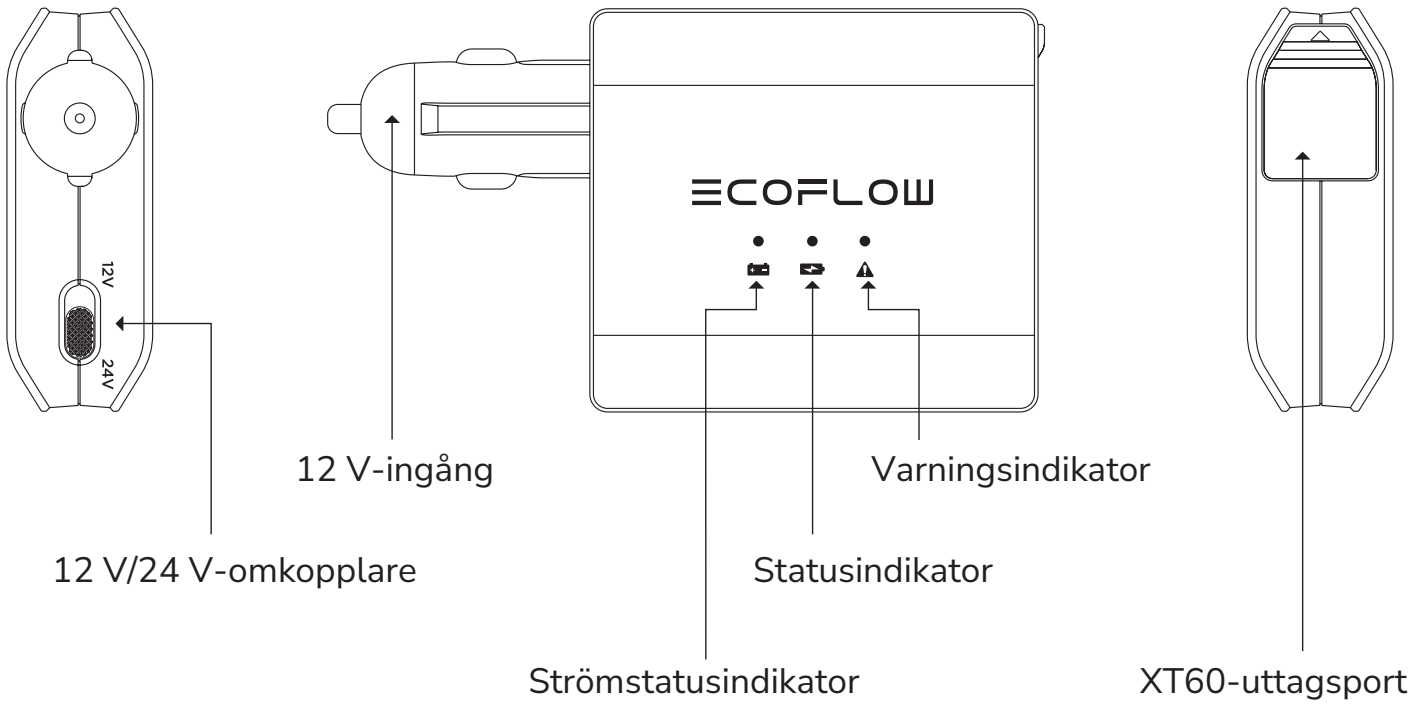

Användning:

❶ Anslut XT60 till batterikabeln och till XT60-uttagsporten på adaptern.

❷ Anslut kabeln till de positiva och negativa polerna på bilbatteriet.

❸ Anslut adaptern till biluttaget på EcoFlow-powerstationen.

❹ Slå på EcoFlow-powerstation och anslut sedan 12V-uttaget på powerstationen.

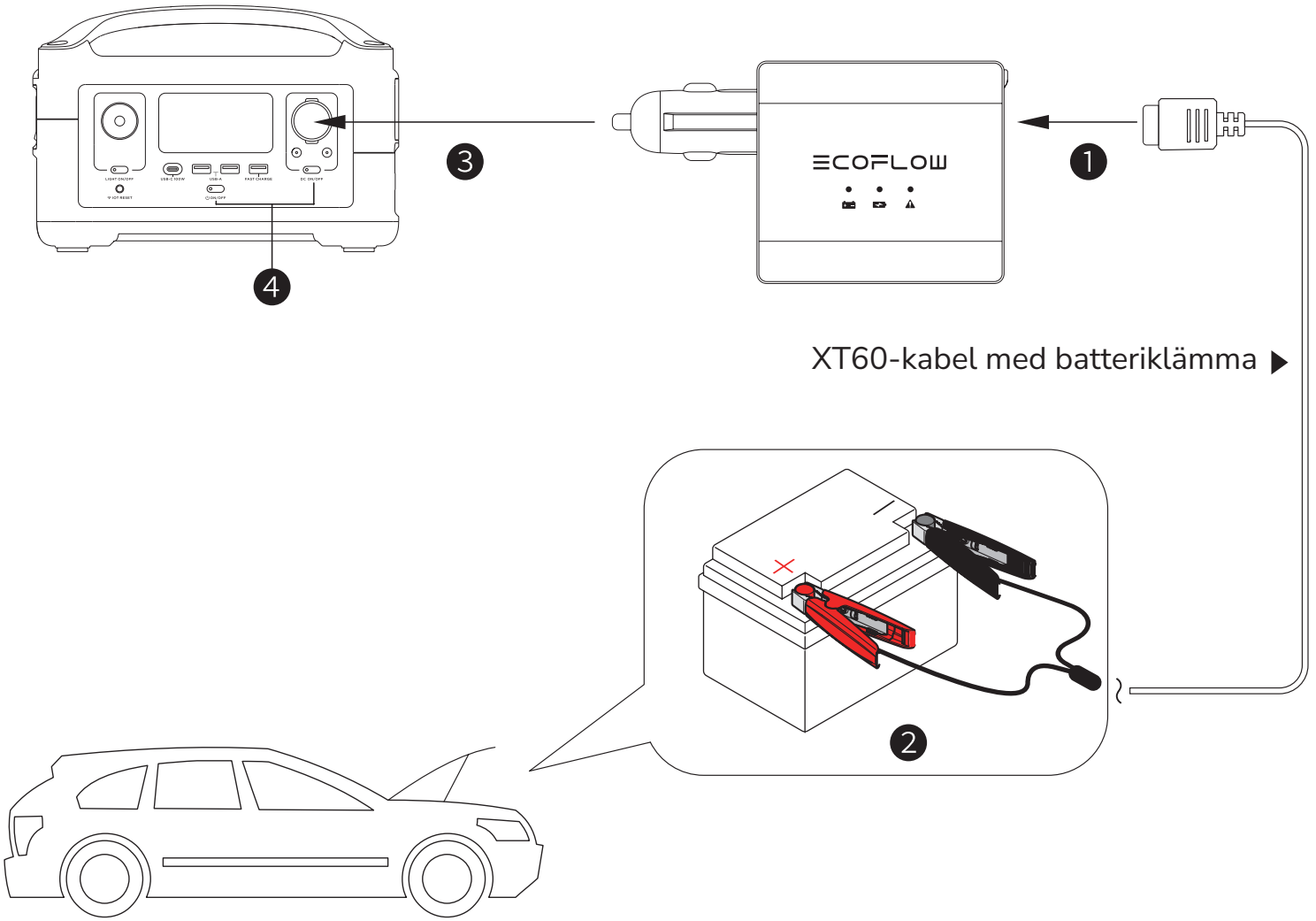

Indikatordisplay

Indikatorstatus		Indikation
●	Blå (fast)	Ström ansluten
◑	Grön (blinkande)	Laddar
●	Grön (fast)	Laddning slutförd
●	Röd (fast)	Avvikelse upptäckt 1. Positiva och negativa batteriklämmor har anslutits omvänt. 2. Adaptern är för varm och värmeskyddet har utlösts. 3. Inställningarna för 12/24 V-omkopplaren överensstämmer inte med bilbatteriets spänning.

Vanliga frågor

1. Vilka sorters bilbatterier stöds av den här produkten?
   Blybatterier med nominell spänning på 12 V eller 24 V. Ju större batterikapacitet desto längre laddningstid.
2. Kan jag starta bilen under tiden batteriet laddas?
   Nej. Det kan utgöra en risk för kortslutning och kan skada bilen.
3. Hur snart efter uppladdning kan jag starta bilen?
   Du kan starta bilen 20 minuter efter att laddningen påbörjas.
4. Hur ser jag om bilbatteriet laddas?
   Följ instruktionerna i avsnittet Användning och titta på indikatorerna. Om de lyser blått är strömmen ansluten. Om de blinkar grönt laddas batteriet.

Примітки

1. Цей пристрій призначений для використання лише з електростанціями компанії EcoFlow.
2. Не використовуйте цей пристрій для заряджання неперезаряджуваних батарей або пошкоджених акумуляторів.
3. Не заводьте автомобіль під час заряджання його акумулятора.
4. Тримайте автомобільний акумулятор та електростанцію подалі від іскор і забезпечте належну вентиляцію під час заряджання.
5. Коли засвітиться попереджувальний індикатор, від'єднайте адаптер.

Технічні характеристики

Модель: EFA001

Вхід 12 В: 11–15 В⎓7,25 А

Вихід XT60: 14,2 В⎓ 6,2 А або 28,2 В⎓ 3,2 А

Маса: прибл. 103 г

Розміри: 128 × 72 × 26 мм (Ш × Г × В)

Огляд пристрою

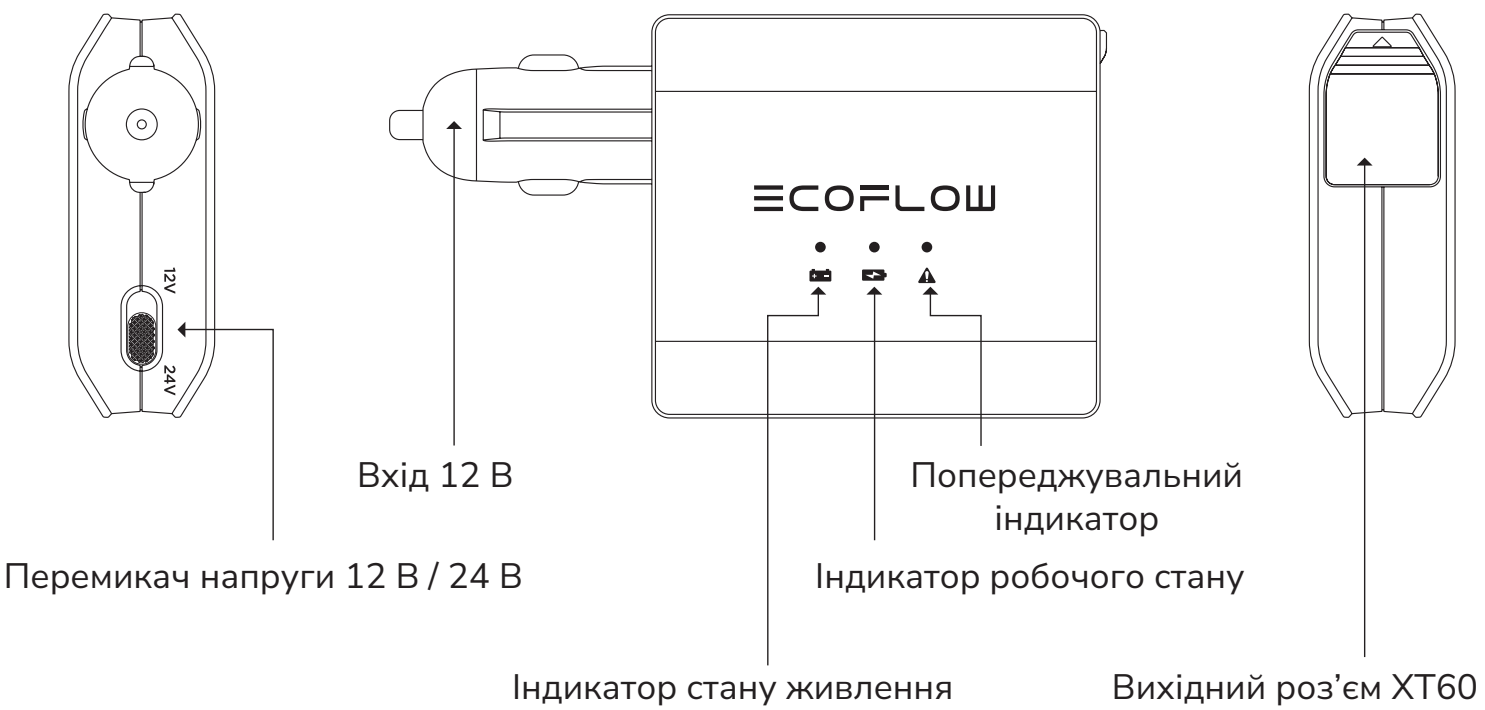

Використання

❶ Підключіть кабель із роз’ємом XT60 і акумуляторними затискачами до вихідного роз’єму XT60 адаптера.

❷ Підключіть затискачі кабелю до позитивної й негативної клем автомобільного акумулятора.

❸ Підключіть адаптер до вихідного автомобільного роз’єму заряджання електростанції EcoFlow.

❹ Увімкніть електростанцію EcoFlow, а потім увімкніть вихід 12 В станції.

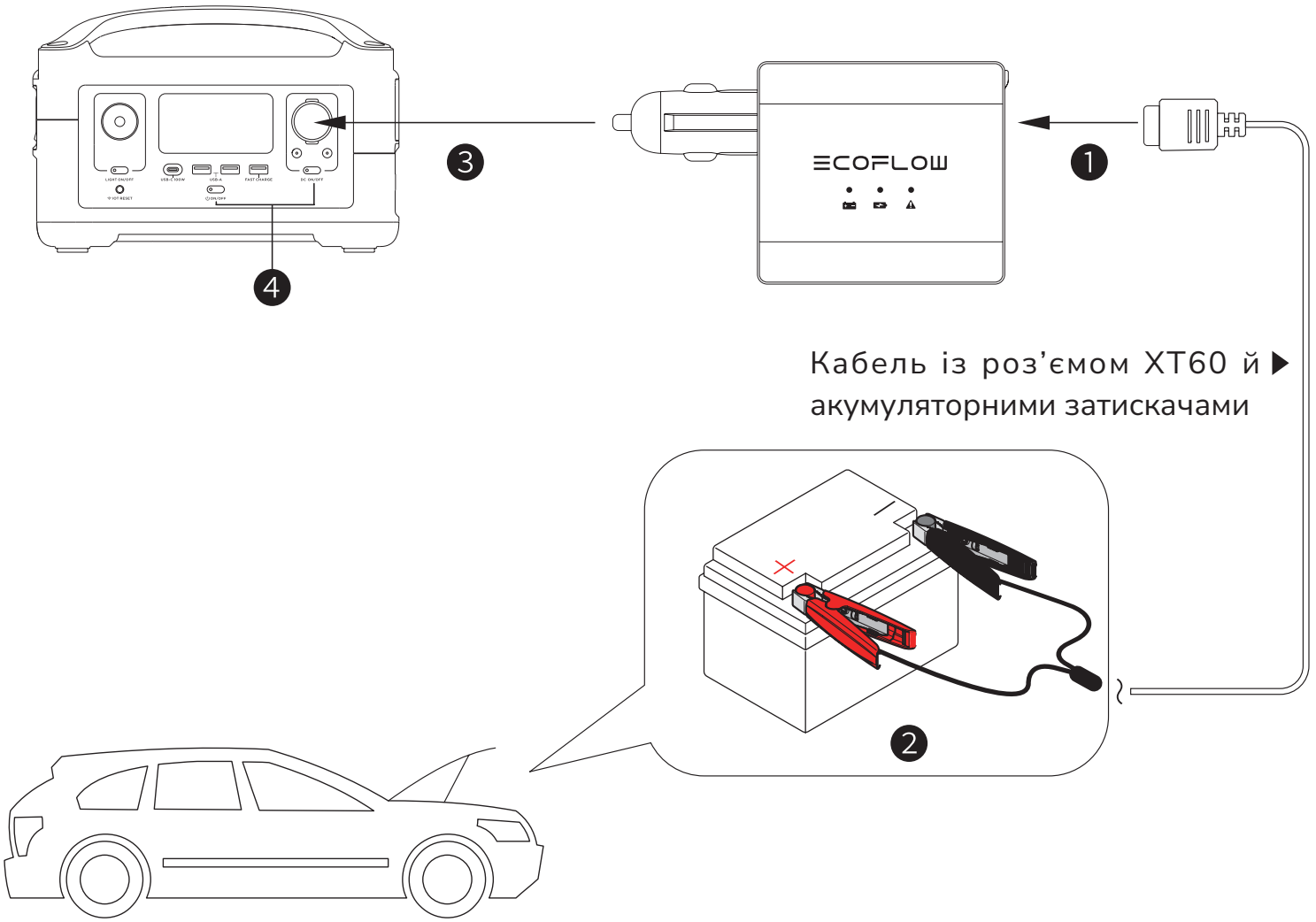

Індикатори

Стан індикатора			Значення
●		Синій (світиться безперервно)	Живлення підключено
◑		Зелений (блимає)	Заряджання
●		Зелений (світиться безперервно)	Заряджання завершено
●		Червоний (світиться безперервно)	Визначено аномальний стан 1. Позитивну й негативну клеми акумулятора підключено навпаки. 2. Адаптер занадто гарячий, і спрацював захист. 3. Налаштування перемикача напруги 12 В / 24 В не відповідає напрузі автомобільного акумулятора.

Відповіді на поширені запитання

1. Автомобільні акумулятори яких типів підтримує цей пристрій?

   Він підтримує свинцево-кислотні автомобільні акумулятори з номінальною напругою 12 В або 24 В. Що більша ємність акумулятора, то більший час заряджання.

2. Чи можна заводити автомобіль під час заряджання його акумулятора?

   Ні. Це може створити ризик короткого замикання й спричинити пошкодження вашого автомобіля.

3. Через який час можна заводити автомобіль після того, як його акумулятор почне заряджатися?

   Зазвичай, автомобіль можна заводити приблизно за 20 хвилин після початку заряджання.

4. Як дізнатися, чи заряджається автомобільний акумулятор?

   Дотримуйтеся вказівок щодо підключення в розділі «Використання», а потім відстежуйте стан індикаторів. Якщо синій індикатор світиться, живлення підключено. Якщо зелений індикатор блимає, акумулятор заряджається.

Σημείωση

1. Αυτό το προϊόν προορίζεται να χρησιμοποιηθεί μόνο με σταθμούς τροφοδοσίας EcoFlow.
2. Μην χρησιμοποιείτε αυτό το προϊόν για τη φόρτιση μη επαναφορτιζόμενων μπαταριών ή κατεστραμμένων μπαταριών.
3. Μην ξεκινάτε το αυτοκίνητο όταν η μπαταρία του αυτοκινήτου φορτίζεται.
4. Κρατήστε την μπαταρία του αυτοκινήτου και τον σταθμό τροφοδοσίας μακριά από σπινθήρες και εξασφαλίστε επαρκή εξαερισμό κατά τη διάρκεια της φόρτισης.
5. Αποσυνδέστε χειροκίνητα τον προσαρμογέα όταν η προειδοποιητική ένδειξη είναι αναμμένη.

Προδιαγραφές

Μοντέλο: EFA001

Είσοδος 12 V: 11-15 V⎓7,25 A

Έξοδος XT60: 14,2 V⎓ 6,2 A ή 28,2 V⎓ 3,2 A

Βάρος: περίπου 103 g

Διαστάσεις: 128 x 72 x 26 mm (Π x Β x Υ)

Επισκόπηση

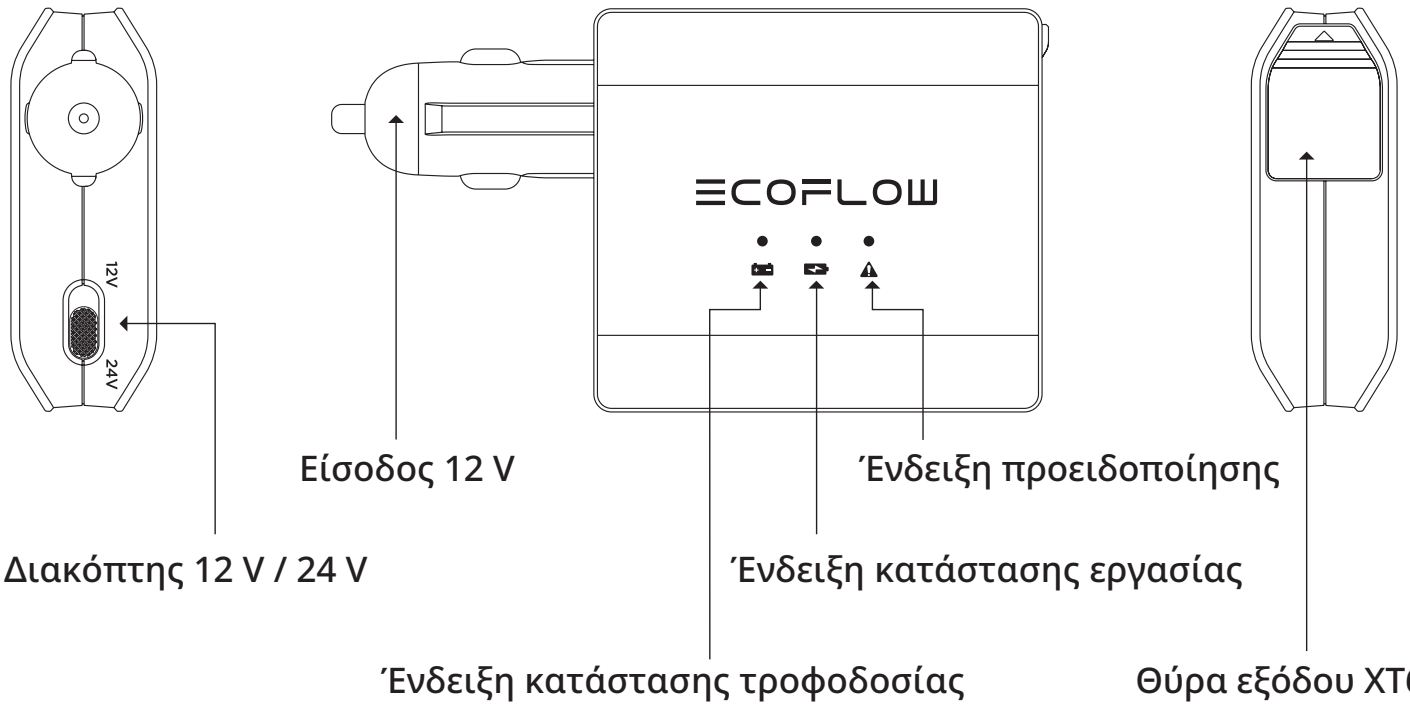

Τρόπος χρήσης

❶ Συνδέστε το καλώδιο σφιγκτήρα XT60 στην μπαταρία στη θύρα εξόδου XT60 του προσαρμογέα.

❷ Συνδέστε το καλώδιο στους θετικούς και αρνητικούς πόλους της μπαταρίας του αυτοκινήτου.

❸ Συνδέστε τον προσαρμογέα στη θύρα εξόδου φόρτισης αυτοκινήτου του σταθμού τροφοδοσίας EcoFlow.

❹ Ενεργοποιήστε τον σταθμό τροφοδοσίας EcoFlow και, στη συνέχεια, ενεργοποιήστε την έξοδο 12 V του σταθμο.

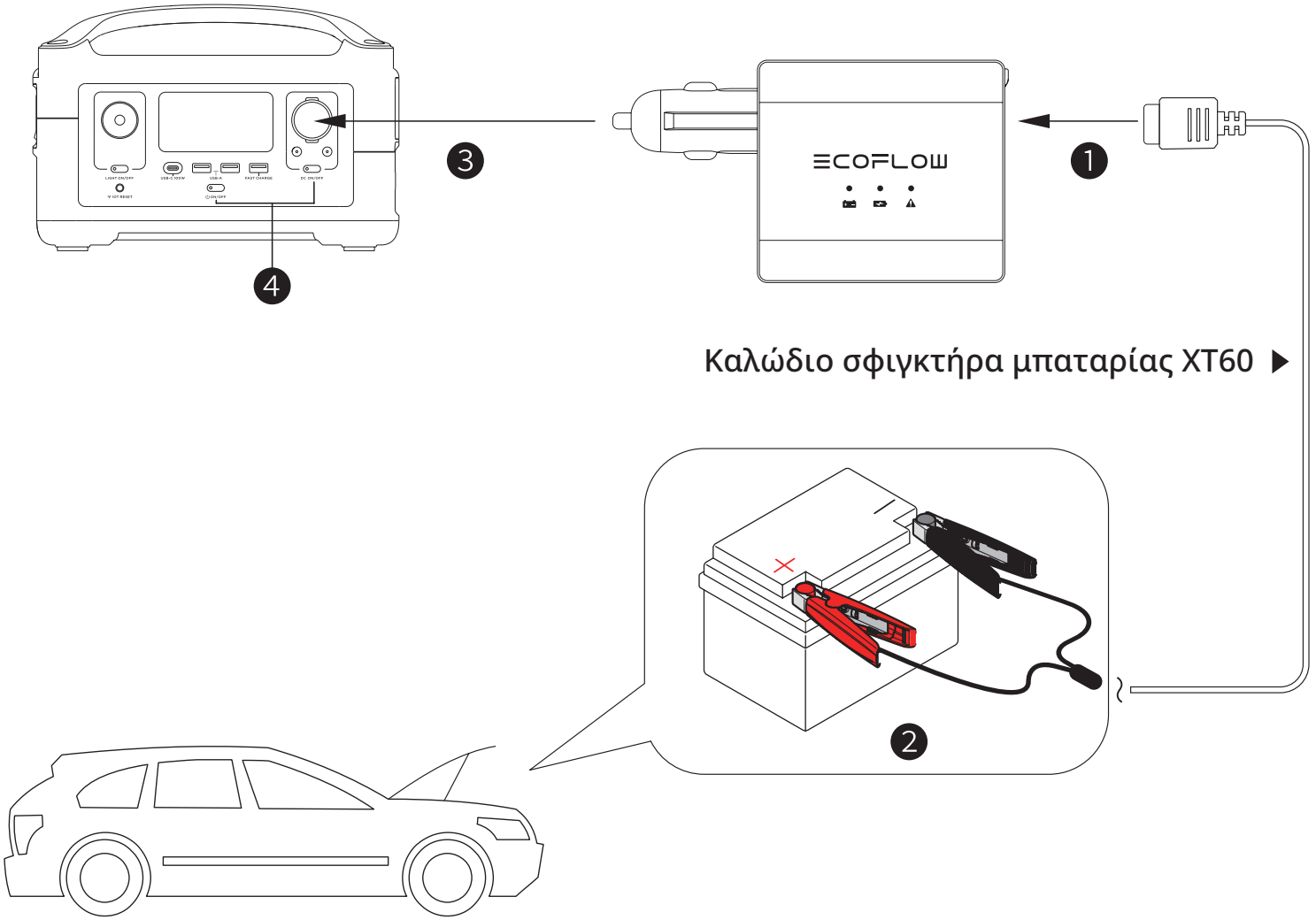

Οθόνη ένδειξης

Κατάσταση ένδειξης		Ένδειξη
●	Μπλε (σταθερό)	Συνδεδεμένη τροφοδοσία
◑	Πράσινο (αναβοσβήνει)	Φορτίζει
●	Πράσινο (σταθερό)	Ολοκλήρωση φόρτισης
●	Κόκκινο (σταθερό)	Ανιχνεύθηκε ανωμαλία 1. Οι θετικοί και οι αρνητικοί σφιγκτήρες της μπαταρίας συνδέθηκαν ανάποδα. 2. Ο προσαρμογέας είναι πολύ ζεστός και ενεργοποιείται η προστασία. 3. Η ρύθμιση του διακόπτη 12 / 24 V δεν ταιριάζει με την τάση της μπαταρίας του αυτοκινήτου.

Συχνές ερωτήσεις

1. Τι είδους μπαταρίες αυτοκινήτου υποστηρίζει αυτό το προϊόν;
   Υποστηρίζει μπαταρίες αυτοκινήτων μολύβδου-οξέος με ονομαστική τάση 12 V ή 24 V. Όσο μεγαλύτερη είναι η χωρητικότητα της μπαταρίας, τόσο μεγαλύτερος είναι ο χρόνος επαναφόρτισης.
2. Μπορώ να ξεκινήσω το αυτοκίνητό μου όταν η μπαταρία του αυτοκινήτου φορτίζεται;
   Όχι. Κάτι τέτοιο ενέχει τον κίνδυνο βραχυκυκλώματος και μπορεί να προκαλέσει ζημιά στο αυτοκίνητό σας.
3. Πόσο σύντομα μπορώ να ξεκινήσω το αυτοκίνητό μου αφού αρχίσει η επαναφόρτιση της μπαταρίας του αυτοκινήτου;
   Σε γενικές γραμμές, μπορείτε να εκκινήσετε το αυτοκίνητό σας περίπου 20 λεπτά μετά την εκκίνησή του.
4. Πώς μπορώ να καταλάβω αν η μπαταρία του αυτοκινήτου φορτίζεται;
   Ακολουθήστε τις οδηγίες σύνδεσης στην ενότητα «Τρόπος χρήσης» και, στη συνέχεια, ελέγξτε τις ενδείξεις. Εάν η μπλε λυχνία είναι αναμμένη, η τροφοδοσία είναι συνδεδεμένη. Εάν η πράσινη λυχνία αναβοσβήνει, η μπαταρία φορτίζεται.

Megjegyzés

1. A termék kizárólag EcoFlow tápegységekkel használható.
2. Ne használja a terméket nem újratölthető akkumulátorokkal vagy sérült akkumulátorokkal.
3. Ne indítsa be az autót, ha az akkumulátora töltés alatt áll.
4. Ügyeljen rá, hogy ne kerüljenek szikrák az autó akkumulátorának és a tápegységnek a közelébe, illetve gondoskodjon a megfelelő szellőzésről töltés közben.
5. Ha a figyelmeztető jelzés bekapcsol, manuálisan válassza le az adaptert.

Műszaki adatok

Típus: EFA001

12 V bemenet: 11–15 V⎓7,25 A

XT60 kimenet: 14,2 V⎓ 6,2 A vagy 28,2 V⎓ 3,2 A

Súly: kb. 103 g

Méretek: 128x72x26 mm (SzéxMéxMa)

Áttekintés

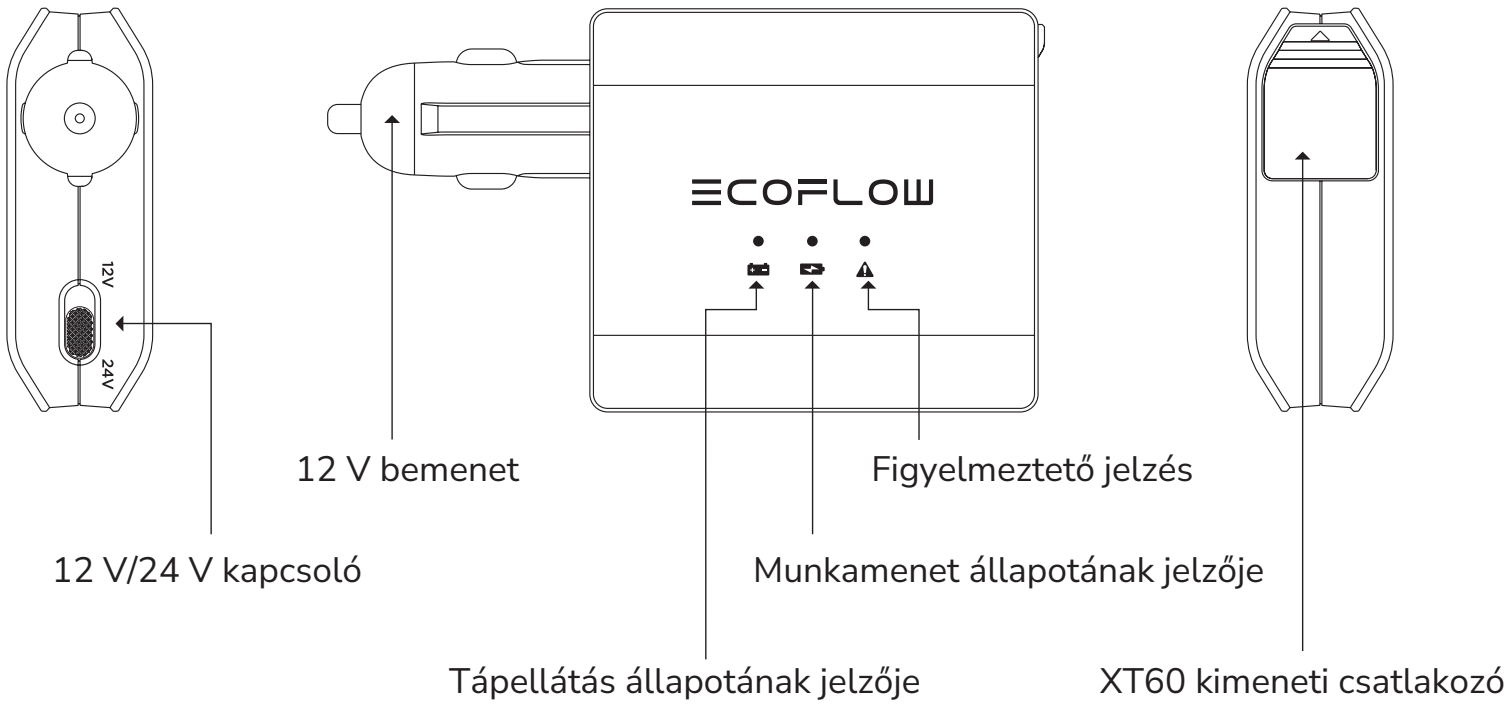

Használat

❶ Csatlakoztassa az XT60–csipeszes akkumulátorkábel eszközt az adapter XT60 kimeneti nyílásához.

❷ Csatlakoztassa a kábelt az autó akkumulátorának pozitív és negatív végeihez.

❸ Csatlakoztassa az adaptert az EcoFlow tápegység autótöltő kimeneti nyílásához.

❹ Kapcsolja be az EcoFlow tápegységet, majd engedélyezze a 12 V-os kimeneti teljesítményt.

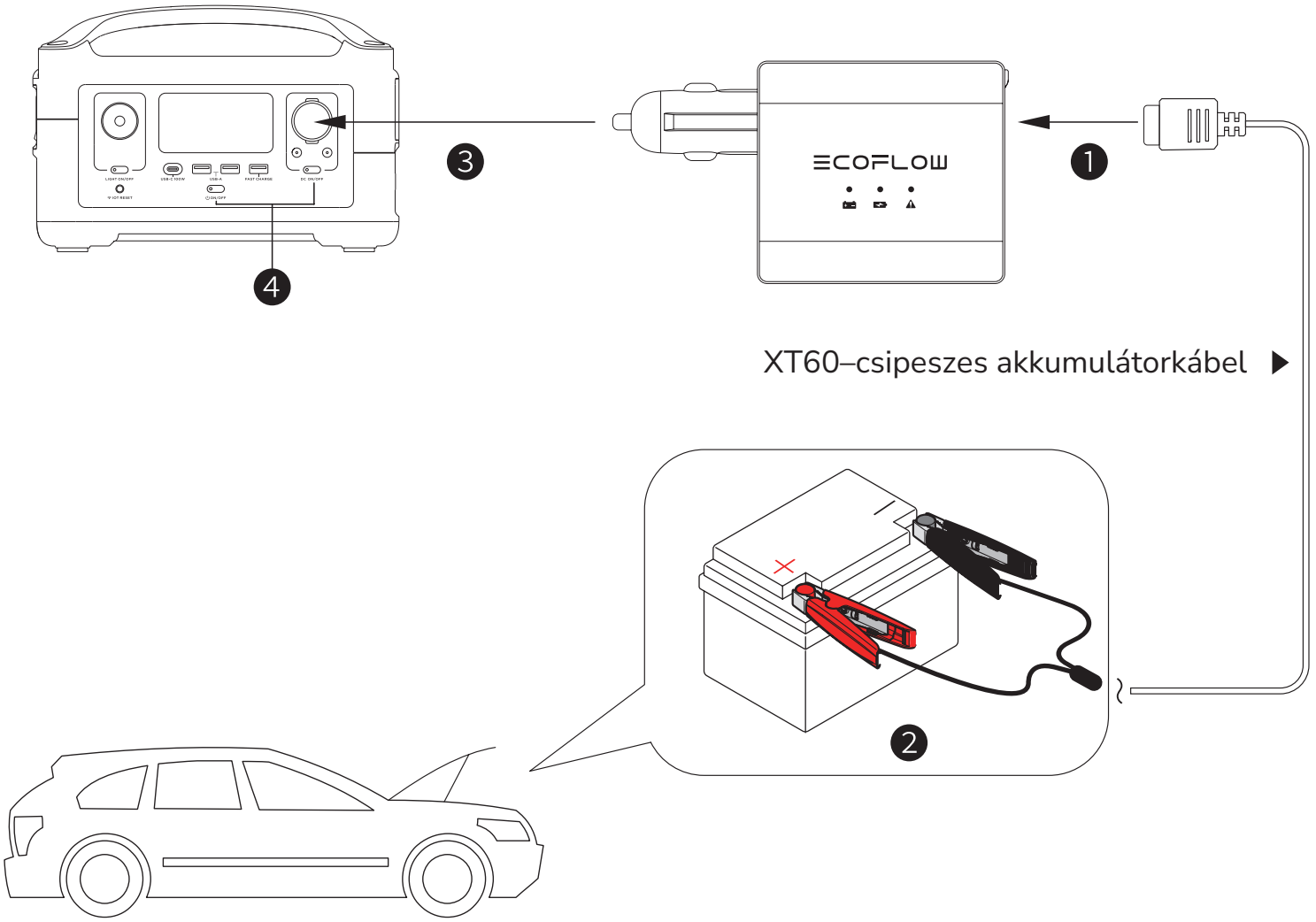

Megjelenő jelzések

Jelzés		Jelentés
●	Állandó kék	Tápellátás csatlakoztatva
◑	Villogó zöld	Töltés
●	Állandó zöld	Töltés kész
●	Állandó piros	Hiba 1. A pozitív és negatív akkumulátorcsipeszeket fordítva csatlakoztatta. 2. Az adapter túl forró, ezért bekapcsolt a védelem. 3. A 12 V/24 V kapcsoló nem az autó akkumulátorfeszültségének megfelelően van beállítva.

Gyakori kérdések

1. Milyen típusú autóakkumulátorokkal kompatibilis a termék?
   12 V vagy 24 V névleges feszültségű savas autóakkumulátorokkal kompatibilis. Annál hosszabb a töltési idő, minél nagyobb az akkumulátor teljesítménye.
2. Beindíthatom az autómat az akkumulátora töltése közben?
   Nem. Ez rövidzárlatot okozhat és kárt tehet az autójában.
3. A töltés kezdetétől számítva mennyi idő múlva indíthatom be az autómat?
   Általánosságban a töltés kezdetétől számítva körülbelül 20 perc múlva tudja beindítani az autóját.
4. Honnan lehet megállapítani, hogy tölt-e az autó akkumulátora?
   Olvassa el a Használat című részben ismertetett csatlakoztatási utasításokat, majd nézze meg a jelzések jelentését. Ha a kék fény világít, a tápellátás csatlakoztatva van. Ha a zöld fény világít, az akkumulátor töltés alatt áll.

ECOFLOW