V1.0.1

Network Camera

Quick Start Guide

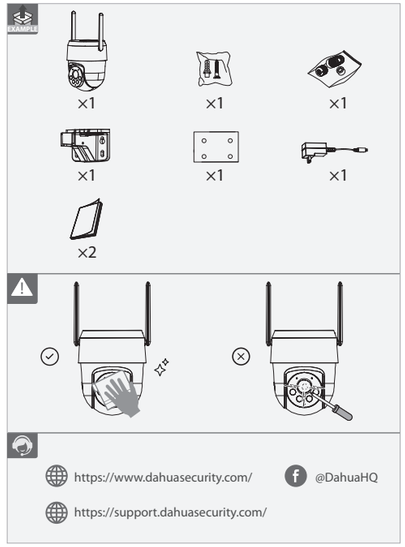

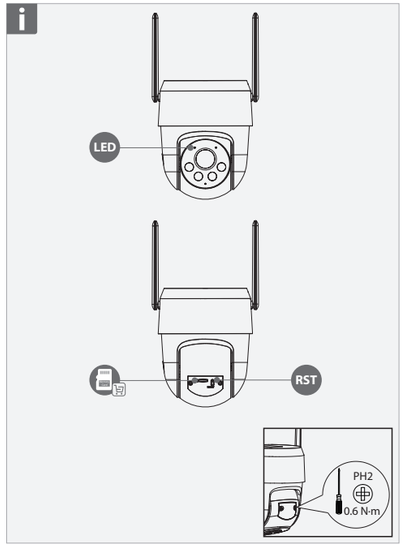

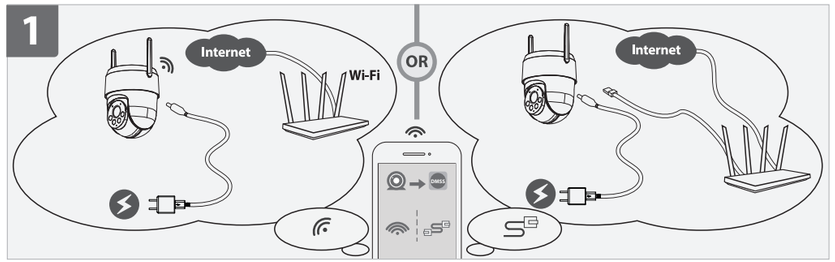

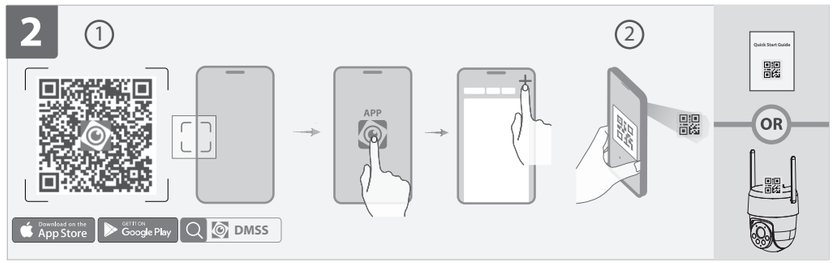

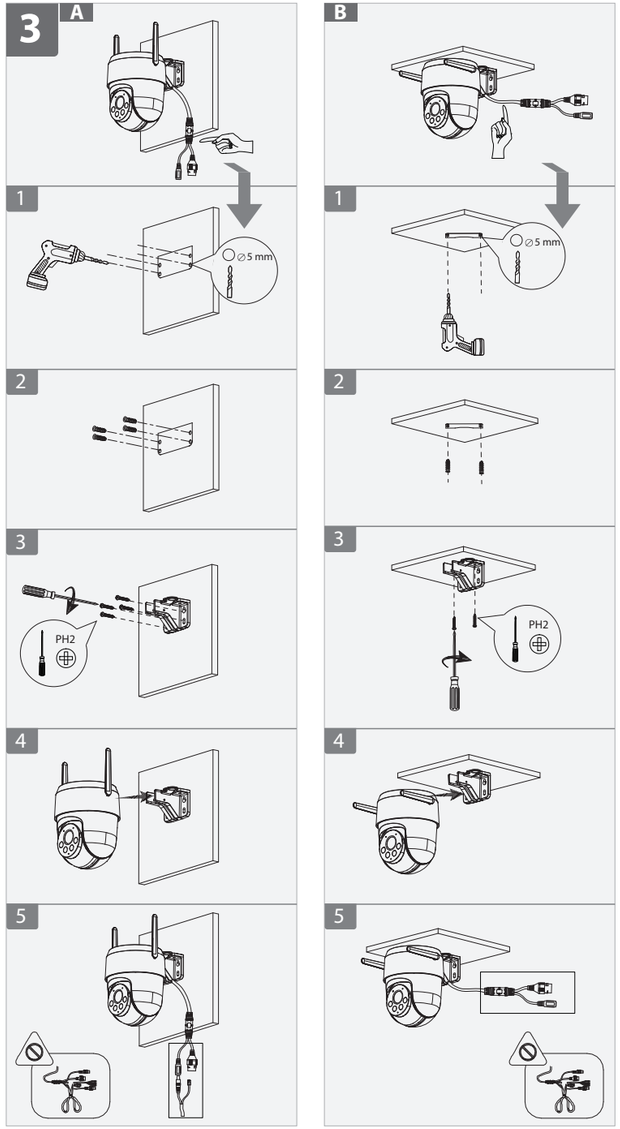

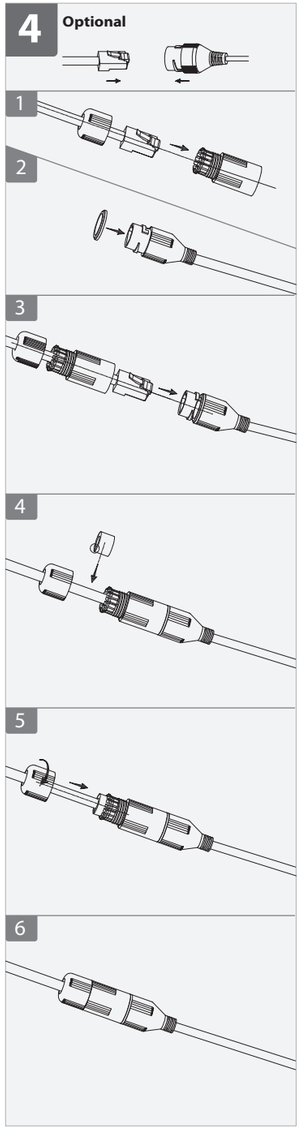

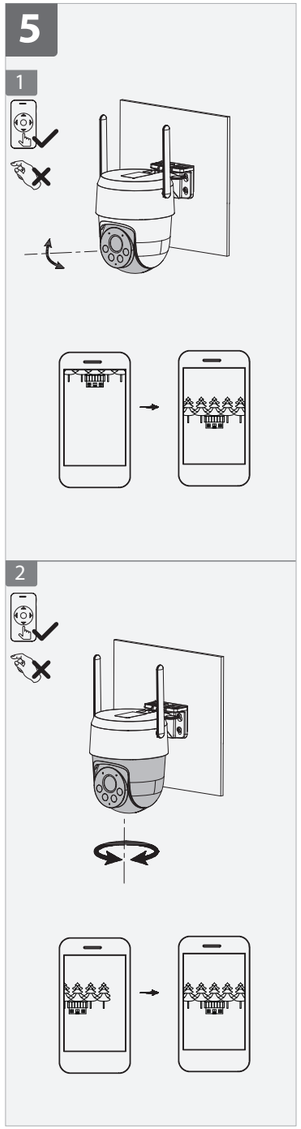

English

Basic information

LED Status	Device Status
Solid green	Working properly
Fastly flashing green	Configuring network
Slowly flashing green	Preparing network configuration
Solid red	Starting/Restarting
Slowly flashing red	Wi-Fi connection failed
Flashing red and green	Updating firmware
Off	Resetting to factory default

Reset the camera: Press and hold the reset button for 5 seconds.

1 Power on the Camera

Connect the camera to power. You can choose wireless or wired network connection (**see part 1**).

2 Add the Camera to the DMSS App

① **Operate with DMSS App**
Scan the QR code on **part 2**, or search DMSS in the app store to download the DMSS app. Create an account and log in.

② **Set up the Camera**
Scan the QR code on the camera or the quick start guide, and then follow the on-screen instructions to complete the setup (**see part 2**).

3 Install the Camera

Install the camera as needed, and then adjust the lens angle (**see part 3, 4&5**).
Make sure that the mounting surface is strong enough to hold at least 3 times the weight of the camera.

العربية

المعلومات الأساسية

حالة مؤشر LED	حالة الجهاز
أخضر ثابت	يعمل بشكل صحيح
يومض باللون الأخضر بسرعة	تكوين الشبكة
يومض باللون الأخضر ببطء	إعداد تكوين الشبكة
أحمر ثابت	البدء/إعادة التشغيل
يومض باللون الأحمر ببطء	فشل الاتصال بشبكة Wi-Fi
يومض باللونين الأحمر والأخضر	تحديث البرنامج الثابت
إيقاف التشغيل	جارٍ إعادة التعيين إلى إعدادات المصنع الافتراضية

إعادة تعيين الكاميرا:اضغط باستمرار على زر إعادة التعيين لمدة 5 ثوانٍ.

1 تشغيل الكاميرا

قم بتوصيل الكاميرا بالطاقة. يمكنك اختيار الاتصال بشبكة لاسلكية أو سلكية (**راجع الجزء 1**).

2 إضافة الكاميرا إلى تطبيق DMSS

① **التشغيل باستخدام تطبيق DMSS**
امسح رمز الاستجابة السريعة (QR) في **الجزء 2**، أو ابحث عن DMSS في متجر التطبيقات لتنزيل تطبيق DMSS. قم بإنشاء حساب وتسجيل الدخول.

② **إعداد الكاميرا**
امسح رمز الاستجابة السريعة الموجود على الكاميرا أو دليل البدء السريع، ثم اتبع الإرشادات التي تظهر على الشاشة لإكمال الإعداد (**راجع الجزء 2**).

3 قم بتثبيت الكاميرا

قم بتثبيت الكاميرا حسب الحاجة، ثم اضبط زاوية العدسة (**راجع الجزء 3، والجزء 4 والجزء 5**).
تأكد من أن سطح التركيب قوي بما يكفي لحمل ما لا يقل عن 3 أمثال وزن الكاميرا.

Deutsch

Grundlegende Informationen

LED-Status	Gerätestatus
Grün leuchtend	Funktioniert ordnungsgemäß
Blinkt schnell grün	Netzwerk wird konfiguriert
Langsam grün blinkend	Netzwerkkonfiguration wird vorbereitet
Rot leuchtend	Starten/Neustart
Langsam rot blinkend	WLAN-Verbindung fehlgeschlagen
Blinkt rot und grün	Firmware wird aktualisiert
Aus	Zurücksetzen auf die Werkseinstellungen

Kamera zurücksetzen:Halten Sie die Rücksetztaste 5 Sekunden lang gedrückt.

1 Kamera einschalten

Schließen Sie die Kamera am Stromnetz an. Sie können eine drahtlose oder kabelgebundene Netzwerkverbindung wählen (**siehe Abschnitt 1**).

2 Hinzufügen der Kamera zur DMSS-App

① **Betrieb mit der DMSS-App**
Scannen Sie den QR-Code in **Abschnitt 2** oder suchen Sie nach DMSS im App-Store nach, um die DMSS-App herunterzuladen. Erstellen Sie ein Konto und melden Sie sich an.

② **Kamera einrichten**
Scannen Sie den QR-Code auf der Kamera oder in der Kurzanleitung und folgen Sie dann den Anweisungen auf dem Bildschirm, um die Einrichtung abzuschließen (**siehe Abschnitt 2**).

3 Kamera installieren

Installieren Sie die Kamera nach Bedarf und stellen Sie dann den Objektivwinkel ein (**siehe Teil 3, 4&5**).
Stellen Sie sicher, dass die Montagefläche stabil genug ist, um mindestens das dreifache Gewicht der Kamera zu tragen.

Français

Informations de base

État du voyant	État de l'appareil
Vert fixe	Fonctionne correctement
Clignotement vert rapide	Configuration du réseau
Clignotement vert lent	Préparation de la configuration réseau
Rouge fixe	Démarrage/Redémarrage
Clignotement rouge lent	Échec de la connexion Wi-Fi
Rouge et vert clignotant	Le micrologiciel est en cours de mise à jour
Éteint	Restauration des paramètres d'usine

Réinitialiser la caméra:Appuyez le bouton de réinitialisation et maintenez-le enfoncé pendant 5 secondes.

1 Allumer la Caméra

Branchez la caméra à l'alimentation. Vous pouvez choisir une connexion réseau sans fil ou filaire (**voir partie 1**).

2 Ajoutez la caméra à l'application DMSS

① **Utilisation avec l'application DMSS**
Scannez le code QR de la **partie 2** ou recherchez DMSS dans l'App Store pour télécharger l'application DMSS. Créez un compte et connectez-vous.

② **Configuration de la Caméra**
Scannez le code QR figurant sur la caméra ou sur le guide de démarrage rapide, puis suivez les instructions qui s'affichent à l'écran pour terminer la configuration (**voir partie 2**).

3 Installez la caméra

Installez la caméra selon les besoins, puis réglez l'angle de l'objectif (**voir parties 3, 4 et 5**).
Assurez-vous que la surface de montage est suffisamment solide pour supporter au moins 3 fois le poids de la caméra.

Nederlands

Basisinformatie

Led-status	Apparaatstatus
Constant groen	Werkt naar behoren
Knippert snel groen	Netwerk configureren
Knippert langzaam groen	De netwerkconfiguratie voorbereiden
Constant rood	Opstarten/herstarten
Knippert langzaam rood	Wifi verbinding mislukt
Knippert rood en groen	Firmware bijwerken
Uit	Terug naar fabrieksinstellingen

Reset de camera:Houd de resetknop 5 seconden ingedrukt.

1 Zet de camera aan

Verbind de camera met de voeding. U kunt kiezen voor draadloze of bekabelde netwerkverbinding (**zie deel 1**).

2 Voeg de camera toe aan de DMSS-app

① **Bedien via de DMSS app**
Scan de QR-code in **deel 2** of zoek DMSS in de appstore om de DMSS-app te downloaden. Creëer een account, en meld je aan.

② **Configureer de camera**
Scan de QR code op de camera of de snelstartgids en volg dan de instructies op het scherm om de installatie te voltooien (**zie deel 2**).

3 Installeer de camera

Installeer de camera zoals dat moet en pas dan de lenshoek aan (**zie deel 3, 4&5**).
Controleer of het montageoppervlak sterk genoeg is om minstens 3 keer het gewicht van de camera te dragen.

Español

Información básica

Estado del led	Estado del dispositivo
Verde fijo	Funciona correctamente
Parpadea en verde rápidamente	Configurando la red
Parpadea lentamente en verde	Preparando configuración de red
Rojo fijo	Inicio/reinicio
Parpadea lentamente en rojo	No se ha conectado al wifi
Intermitente en rojo y verde	Actualizando firmware
Apagado	Restablecer los valores predeterminados de fábrica

Reiniciar la cámara:Mantenga pulsado el botón restablecer durante 5 segundos.

1 Encienda la cámara

Conecte la cámara a la corriente. Puede elegir entre una conexión de red inalámbrica o por cable (**consulte el apartado 1**).

2 Añada la cámara a la aplicación DMSS

① **Funcionamiento con la aplicación DMSS**
Escanee el código QR del **apartado 2** o busque en la App Store para descargar la aplicación DMSS. Cree una cuenta e inicie sesión.

② **Configure la cámara**
Escanee el código QR de la cámara y siga las instrucciones de la pantalla para completar la configuración (**ver apartado 2**).

3 Instale la cámara

Instale la cámara como corresponde y luego ajuste el ángulo de la lente (**ver apartados 3, 4 y 5**).
Asegúrese de que la superficie de montaje sea lo suficientemente resistente para soportar al menos tres veces el peso de la cámara.

Português

Informação básica

Estado do LED	Estado do dispositivo
Verde fixo	A funcionar corretamente
Verde rapidamente intermitente	Configurar a rede
Verde lentamente intermitente	Preparar a configuração da rede
Vermelho fixo	Iniciar/Reiniciar
Vermelho lentamente intermitente	A ligação Wi-Fi falhou
Vermelho e verde intermitente	A atualizar o firmware
Desligado	A repor predefinições de fábrica

Repor a câmara:Prima sem soltar o botão de reposição durante 5 segundos.

1 Ligar a câmara

Ligue a câmara à alimentação. Pode optar por uma ligação de rede sem fios ou com fios (**consulte a secção 1**).

2 Adicionar a câmara à aplicação DMSS

① **Utilizar com a aplicação DMSS**
Leia o código QR na **secção 2** ou procure por DMSS na loja de aplicações para transferir a aplicação DMSS. Crie uma conta e inicie sessão.

② **Configurar a câmara**
Leia o código QR na câmara ou no guia de início rápido e siga as instruções no ecrã para finalizar a configuração (**ver secção 2**).

3 Instalar a câmara

Instale a câmara de acordo com as suas necessidade e, a seguir ajuste o ângulo da lente (**ver secções 3, 4 e 5**).
Certifique-se de que a superfície de montagem é suficientemente forte para suportar pelo menos 3 vezes o peso da câmara.

1.2.51.32.24667-000

Italiano

Informazioni di base

Stato del LED	Stato del dispositivo
Luce verde accesa fissa	Funzionamento corretto
Luce verde lampeggiante velocemente	Configurazione della rete
Luce verde lampeggiante lentamente	Preparazione della configurazione di rete lentamente
Luce rossa accesa fissa	Avvio/Riavvio
Luce rossa lampeggiante lentamente	Connessione Wi-Fi non riuscita
Luce rossa e verde lampeggiante	Aggiornamento firmware
Spento	Ripristino delle impostazioni predefinite

Reset della telecamera:Premere e tenere premuto il pulsante di reset per 5 secondi.

1 Accendere la telecamera

Collegare la telecamera all'alimentazione. È possibile scegliere una connessione di rete wireless o cablata (**vedere parte 1**).

2 Aggiungere la telecamera all'app DMSS

1. **Funzionamento tramite app DMSS**
   Eseguire la scansione del codice QR nella **parte 2**, o cercare l'app DMSS nell'App Store per scaricarla. Creare un account e accedere.
2. **Configurazione della telecamera**
   Eseguire la scansione del codice QR sulla telecamera o nella guida introduttiva rapida, quindi seguire le istruzioni sullo schermo per completare la configurazione (**vedere parte 2**).

3 Installare la telecamera

Installare la telecamera secondo necessità, quindi regolare l'angolazione dell'obiettivo (**vedere parte 3, 4 e 5**).
Assicurarsi che la superficie di montaggio sia abbastanza resistente da sostenere almeno 3 volte il peso della telecamera.

Polski

Informacje podstawowe

Wskaźnik stanu	Stan urządzenia
Ciągłe (zielony)	Prawidłowa praca
Miga szybko (zielony)	Konfigurowanie sieci
Miga powoli (zielony)	Przygotowanie konfiguracji sieci
Ciągłe (czerwony)	Uruchamianie/ponowne uruchamianie
Miga powoli (czerwony)	Połączenie sieci Wi-Fi zakończone niepowodzeniem
Miga (czerwony i zielony)	Aktualizacja oprogramowania układowego
Wył.	Resetowanie i przywracanie ustawień fabrycznych

Resetowanie kamery:Nacisnąć przycisk resetowania i przytrzymać go przez 5 s.

1 Włączanie kamery

Podłączyć kamerę do zasilania. Istnieje możliwość wyboru połączenia z siecią bezprzewodową lub przewodową (**zapoznać się z częścią 1**).

2 Dodać kamerę do aplikacji DMSS.

1. **Sterowanie za pomocą aplikacji DMSS**
   Zeskanować kod QR w **części 2** lub wyszukać DMSS w sklepie z aplikacjami, aby pobrać i zainstalować aplikację DMSS. Założyć konto i zalogować się.
2. **Konfiguracja kamery**
   Zeskanować kod QR, znajdujący się na kamerze lub w skróconej instrukcji obsługi, a następnie postępować zgodnie z instrukcjami wyświetlanymi na ekranie, aby zakończyć konfigurację (**patrz część 2**).

3 Montaż kamery

Zainstalować kamerę zgodnie z potrzebami, a następnie dostosować kąt obiektywu (**patrz część 3, 4&5**).
Upewnić się, że powierzchnia montażowa jest przystosowana do obciążenia co najmniej trzykrotnie większego niż ciężar kamery.

Türkçe

Temel bilgiler

LED Durumu	Cihaz Durumu
Sabit yeşil	Düzgün çalışıyor
Hızlıca yeşil yanıp sönme	Ağ yapılandırılıyor
Yavaşça yeşil yanıp sönme	Ağ yapılandırmasının hazırlanması
Sabit kırmızı	Başlatılıyor/Yeniden Başlatılıyor
Yavaşça kırmızı yanıp sönme	Wi-Fi bağlantısı başarısız
Kırmızı ve yeşil yanıp sönme	Donanım yazılımı güncelleniyor
Kapalı	Fabrika ayarlarına sıfırlanıyor

Kamerayı sıfırlama:Sıfırlama tuşuna 5 saniye basılı tutun.

1 Kamerayı Açma

Kamerayı güce bağlayın. Kablosuz veya kablolu ağ bağlantısını seçebilirsiniz (**bkz. bölüm 1**).

2 Kamerayı DMSS uygulamasına ekleyin

1. **DMSS Uygulaması ile Kullanma**
   DMSS uygulamasını indirmek için bölüm **bölüm 2**'deki QR kodu tarayın veya uygulama mağazasında DMSS sözcüğünü aratın. Bir hesap oluşturarak oturum açın.
2. **Kamera Ayarlama**
   Kamera üzerindeki veya hızlı başlangıç kılavuzundaki QR kodunu taratın ve ardından kurulumu tamamlamak için ekrandaki talimatları izleyin (**bkz. bölüm 2**).

3 Kamera Kurulumu

Kamerayı gerektiği gibi monte edin ve ardından lens açısını ayarlayın (**bkz. bölüm 3, 4 ve 5**).
Montaj yüzeyinin, kamera ağırlığının en az 3 katına taşıyacak kadar güçlü olduğundan emin olun.

Svenska

Grundläggande information

Lysdiodens status	Enhetens status
Lyser grönt	Fungerar korrekt
Blinkar snabbt grönt	Konfigurerar nätverk
Blinkar långsamt grönt	Förbereder nätverkskonfiguration
Lyser rött	Startar/startar om
Blinkar långsamt rött	WiFi-anslutningen misslyckades
Blinkar rött och grönt	Uppdaterar firmware
Släckt	Återställning till fabriksinställningar

Återställning av kameran:Tryck på och håll återställningsknappen intryckt i fem sekunder.

1 Slå på strömmen till kameran

Anslut strömmen till kameran. Du kan välja mellan trådlös eller kabelansluten nätverksanslutning (**se ruta 1**).

2 Lägg till kameran i appen DMSS

1. **Användning med appen DMSS**
   Skanna QR-koden i **ruta 2** eller sök efter DMSS i app-store för att ladda ned och installera appen DMSS. Skapa ett konto och logga in.
2. **Konfigurering av kameran**
   Skanna QR-koden på kameran eller i snabbstartsguiden, och följ sedan anvisningarna på skärmen för att slutföra konfigureringen (**se ruta 2**).

3 Montering av kameran

Montera kameran efter behov och justera sedan linsens vinkel (**se ruta 3, 4 och 5**).
Kontrollera att monteringsytan är tillräckligt hållfast för att hålla minst tre gånger kamerans vikt.

Dansk

Grundlæggende oplysninger

LED-status	Enhedsstatus
Lyser konstant grønt	Fungerer korrekt
Blinker hurtigt grønt	Konfigurerer netværk
Blinker langsomt grønt	Klargøring af netværkskonfiguration
Lyser konstant rødt	Starter/genstarter
Blinker langsomt rødt	Wi-fi-forbindelsen mislykkedes
Blinker rødt og grønt	Opdaterer firmware
Fra	Nulstiller til fabriksstandardindstillinger

Nulstil kameraet:Hold nulstillingsknappen inde i 5 sekunder.

1 Tænd kameraet

Slut kameraet til lysnettet. Du kan vælge trådløs eller kabelforbundet netværksforbindelse (**se afsnit 1**).

2 Tilføj kameraet til DMSS-appen

1. **Betjening med DMSS-appen**
   Scan QR-koden på **del 2**, eller søg efter DMSS i appbutikken for at downloade DMSS-appen. Opret en konto, og log ind.
2. **Opsætning af kameraet**
   Scan QR-koden på kameraet eller hurtigstartguiden, og følg derefter anvisningerne på skærmen for at afslutte opsætningen (**se del 2**).

3 Installation af kameraet

Installer kameraet efter behov, og juster derefter objektivets vinkel (**se del 3, 4&5**).
Sørg for, at monteringsoverfladen er stærk nok til at bære mindst 3 gange kameraets vægt.

Norsk

Grunnleggende informasjon

LED-status	Enhetens status
Konstant grønt	Fungerer som det skal
Raskt blinkende grønt	Konfigurerer nettverk
Sakte blinkende grønt	Forbereder nettverksoppsett
Fast rødt	Starter/omstarter
Sakte blinkende rødt	Wi-Fi-tilkobling mislyktes
Blinker rødt og grønt	Oppdaterer fastvaren
Av	Tilbakestilling til fabrikkinnstillinger

Tilbakestille kameraet:Trykk og hold inne reset-knappen i 5 sekunder.

1 Slå på kameraet

Koble kameraet til strøm. Du kan velge trådløs eller kablet nettverkstilkobling (**se del 1**).

2 Legg til kameraet i DMSS-appen

1. **Betjene med DMSS-appen**
   Skann QR-koden på **del 2**, eller søk etter DMSS i appbutikken for å laste ned DMSS-appen. Opprett en konto og logg inn.
2. **Oppsett av kameraet**
   Skann QR-koden på kameraet eller hurtigstartveiledning, og følg så instruksjonene på skjermen for å fullføre oppsettet (**se del 2**).

3 Montere kameraet

Monter kameraet slik det trengs, og juster deretter linsevinkelen (**se delene 3, 4 og 5**).
Sørg for at monteringsoverflaten er sterk nok til å holde minst 3 ganger vekten til kameraet.

Suomi

Perustiedot

LED-tila	Laitteen tila
Palaa vihreänä	Toimii oikein
Nopeasti vilkkuva vihreä	Määrittää verkkoa
Hitaasti vilkkuva vihreä	Valmistelee verkon määritystä
Palaa punaisena	Käynnistyy/uudelleenkäynnistyy
Hitaasti vilkkuva punainen	Wi-Fi-yhteys epäonnistui
Vilkkuu punaisena ja vihreänä	Päivittää laiteohjelmistoa
Pois	Palautetaan tehdasasetuksiin

Nollaa kamera:pidä nollauspainiketta painettuna 5 sekuntia.

1 Virran kytkeminen kameraan

Yhdistä kamera virtalähteeseen. Voit valita langattoman tai langallisen verkkoyhteyden (**katso osa 1**).

2 Kameran lisääminen DMSS-sovellukseen

1. **Käyttö DMSS-sovelluksella**
   Skannaa QR-koodi **osasta 2** tai hae sovelluskaupasta "DMSS". Lataa DMSS-sovellus. Luo tili ja kirjaudu sisään.
2. **Kameran määrittäminen**
   Skannaa kamerassa tai pikaoppaassa oleva QR-koodi ja suorita sitten määritys loppuun (**katso osa 2**) noudattamalla näytön ohjeita.

3 Kameran asentaminen

Asenna kamera tarpeen mukaan ja säädä sitten linssin kulmaa (**katso osat 3, 4 ja 5**).
Varmista, että asennuspinta on riittävän vahva kestämään kameran painon vähintään kolminkertaisesti.

עברית

מידע בסיסי

סטטוס נורית LED	סטטוס התקן
אור ירוק יציב	פועלת כשורה
הבהוב מהיר באור ירוק	הגדרת תצורת רשת
הבהוב איטי באור ירוק	מבוצעת הכנה להגדרת תצורת רשת
אור אדום יציב	התחלה/אתחול
הבהוב נכשל באור אדום	Wi-Fi-לא הותקנה
הבהוב אדום ירוק	עדכון קושחה
כבוי	איפוס לברירת המחדל של היצרן

איפוס המצלמה:יש לבצע לחיצה ממושכת על לחצן האיפוס למשך 5 שניות.

1 הפעלת המצלמה

יש לחבר את המצלמה לחשמל. באפשרותך לבחור בין חיבור לרשת אלחוטית או לרשת קווית (**להלן בחלק 1**).

2 יש להוסיף את המצלמה לאפליקציית DMSS

1. **פונל עם אפליקציית DMSS**
   יש לסרוק את קוד ה-QR **בחלק 2** או לחפש אחר DMSS בחנות האפליקציות כדי להוריד אפליקציית DMSS-. יש ליצור חשבון ולהתחבר.
2. **הגדרת המצלמה**
   יש לסרוק את קוד ה-QR שעל המצלמה או שעל המדריך להתחלה מהירה, ולאחר מכן לגלא אחר הוראות שעל-גבי המסך כדי להשלים את ההגדרה (**להלן בחלק 2**).

3 התקנת המצלמה

יש להתקין את המצלמה לפי הצורך, ולאחר מכן לכוון את זווית העדשה (**להלן בחלק 3, 4 ו-5**).
יש לוודא שמשטח ההרכבה חזק מספיק כדי לשאת גופים שמשקלם פי 3 ממשקל המצלמה.

Čeština

Základní informace

Stav LED	Stav zařízení
Nepřerušovaná zelená	Funguje správně
Rychle bliká zeleně	Konfigurace sítě
Pomalu bliká zeleně	Příprava konfigurace sítě
Nepřerušovaná červená	Spuštění / restartování
Pomalu bliká červeně	Připojení Wi-Fi se nezdařilo
Blikající červená a zelená	Aktualizace firmwaru
Vyp	Probíhá resetování do výchozího továrního nastavení

Resetovat kameru:Stiskněte tlačítko resetování a držte ho 5 sekund.

1 Zapněte kameru

Připojte kameru k napájení. Můžete zvolit bezdrátové nebo kabelové připojení k síti (**viz část 1**).

2 Přidejte kameru do aplikace DMSS

1. **Ovládání pomocí aplikace DMSS**
   Naskenujte kód QR v **části 2**, nebo vyhledejte aplikaci DMSS v obchodě s aplikacemi a stáhněte si aplikaci DMSS. Vytvořte si účet a přihlaste se.
2. **Nastavte kameru**
   Naskenujte kód QR na kameře nebo stručné příručce a podle pokynů na obrazovce dokončete nastavení (**viz část 2**).

3 Nainstalujte kameru

Podle potřeby nainstalujte kameru, poté nastavte úhel objektivu (**viz část 3, 4 a 5**).
Zajistěte, aby byl montážní povrch dostatečně pevný, aby udržel alespoň 3násobek hmotnosti kamery.

Slovenčina

Základné informácie

Stav LED	Stav zariadenia
Neprerušovaná zelená	Funguje správne
Rýchlo bliká zelenou farbou	Konfigurácia siete
Pomaly bliká zelenou farbou	Príprava konfigurácie siete
Neprerušovaná červená	Spúšťanie/reštartovanie
Pomaly bliká červenou farbou	Pripojenie Wi-Fi zlyhalo
Blikajúca červená a zelená	Aktualizácia firmvéru
Vypnuté	Obnovenie továrenského nastavenia

Resetovanie kamery:Stlačte a podržte tlačidlo na resetovanie na 5 sekúnd.

1 Zapnutie kamery

Pripojte kameru k zdroju napájania. Môžete si vybrať pripojenie k bezdrôtovej alebo káblovej sieti (**pozrite si časť 1**).

2 Pridanie kamery do aplikácie DMSS

1. **Ovládanie pomocou aplikácie DMSS**
   Naskenujte kód QR na **časti 2** alebo v obchode s aplikáciami vyhľadajte možnosť DMSS a stiahnite si aplikáciu DMSS. Vytvorte si konto a prihláste sa.
2. **Nastavenie kamery**
   Naskenujte kód QR na kamere alebo v stručnej príručke a podľa pokynov na obrazovke dokončte nastavenie (**pozri časť 2**).

3 Inštalácia kamery

V súlade s aktuálnymi potrebami nainštalujte kameru a potom upravte nastavenie uhla objektívu (**pozri časti 3, 4 a 5**).
Skontrolujte, či je montážny povrch dostatočne pevný na to, aby udržal minimálne 3-násobnú hmotnosť kamery.

Srpski

Osnovne informacije

Status LED lampice	Status uređaja
Sija zeleno	Pravilan rad
Brzo trepće zeleno svetlo	U toku je konfigurisanje mreže
Polako trepće zeleno svetlo	Pripremanje konfiguracije mreže
Sija crveno	Pokretanje/ ponovno pokretanje
Polako trepće crveno svetlo	Povezivanje sa Wi-Fi mrežom nije uspelo
Trepćuće crveno i zeleno svetlo	Ažuriranje firmvera
Isključeno	Resetuje se na fabričke vrednosti

Resetuj kameru:Pritisnite i držite dugme za resetovanje 5 sekundi.

1 Uključite napajanje kamere

Priključite kameru u napajanje. Kameru sa mrežom možete da povežete bežično ili pomoću kabla (**pogledajte 1. deo**).

2 Dodajte kameru u DMSS aplikaciju

1. **Korišćenje aplikacije DMSS**
   Skenirajte QR kód na **deo 2** ,ili pretražite DMSS u prodavnici aplikacija i preuzmite DMSS aplikacije. Otvorite nalog i prijavite se.
2. **Podesite kameru**
   Skenirajte QR kód na kameri ili uđiju za brzi početak, potom pratite instrukcije na ekranu da biste završili podešavanje (**pogledajte 2. deo**).

3 Postavite kameru

Instalirajte kameru po potrebi, a potom podesite ugao sočiva (**pogledajte 3., 4 i 5. deo**).
Vodite računa da površina na koju se montira bude dovoljno jaka da nosi težinu barem 3 puta veću od težine kamere.

Română

Informații de bază

Stare LED	Stare dispozitiv
Verde continuu	Funcționează corespunzător
Verde intermitent rapid	Configurarea rețelei
Verde intermitent lent	Se pregătește configurația rețelei
Roșu continuu	Pornire/repornire
Roșu intermitent lent	Conectarea la Wi-Fi a eșuat
Roșu și verde intermitent	Actualizare firmware
Oprit	Resetarea la valorile implicite din fabrică

Resetați camera:Apăsați și mențineți apăsat butonul de resetare timp de 5 secunde.

1 Porniți camera

Conectați camera la alimentare. Puteți alege conexiunea de rețea fără fir sau cu fir (**vedeti partea 1**).

2 Adăugați camera la aplicația DMSS

1. **Utilizati folosind aplicația DMSS**
   Scanați codul QR pe **partea 2**, sau căutați DMSS în magazinul de aplicații pentru a descărca aplicația DMSS. Creați un cont și conectați-vă.
2. **Configurați camera**
   Scanați codul QR de pe cameră sau ghidul de pornire rapidă, apoi urmați instrucțiunile de pe ecran pentru a finaliza configurarea (**vedeti partea 2**).

3 Instalați camera

Instalați camera după cum este necesar, apoi reglați unghiul obiectivului (**vedeti partea 3, 4 și 5**).
Asigurați-vă că suprafața de montare este suficient de rezistentă pentru a susține cel puțin de 3 ori greutatea camerei.

Magyar

Alapinformáció

LED állapota	Eszköz állapota
Folytonos zöld	Megfelelő működés
Gyorsan villogó zöld	Hálózat konfigurálása
Lassan villogó zöld	Hálózati konfiguráció előkészítése
Folytonos piros	Indítás/újrainditás
Lassan villogó piros	A Wi-Fi csatlakozás sikertelen
Villogó piros és zöld	Firmware-frissítés
Ki	Gyári alapértékek visszaállítása

Kamera visszaállítása:Tartsa lenyomva a visszaállítás gombot 5 másodpercig.

1 Kapcsolja be a kamerát

Csatlakoztassa a kamerát a tápellátáshoz. Választhat a vezeték nélküli vagy a vezetékes hálózati kapcsolat között (**lásd: 1. rész**).

2 A kamera hozzáadása a DMSS alkalmazáshoz

1. **Használat a DMSS alkalmazással**
   A DMSS alkalmazás letöltéséhez szkennelje be a **2. rész** QR-kódot, vagy keresse a DMSS alkalmazást az alkalmazásboltban. Hozzon létre egy fiókot, és jelentkezzen be.
2. **A kamera beállítása**
   Olvassa be a kamerán található QR-kódot vagy a gyorsindítási útmutatót, majd kövesse a képernyőn megjelenő utasításokat a beállítás befejezéséhez (**lásd a 2. részt**).

3 Kamera telepítése

Szerelje be a kamerát a szükséges módon, majd állítsa be az objektív szögét (**lásd 3., 4. és 5. rész**).
Ellenőrizze, hogy a szerelési felület képes-e megtartani a kamera súlyának legalább háromszorosát.

Latviski

Pamata informācija

LED stāvoklis	Ierices stāvoklis
Deg zaļā krāsā	Darbojas pareizi
Ātri mirgo zaļā krāsā	Tīkla konfigurēšana
Lēni mirgo zaļā krāsā	Tīkla konfigurācijas sagatavošana
Deg sarkanā krāsā	Palaišana/Restartēšana
Lēni mirgo sarkanā krāsā	Neizdevās izveidot Wi-Fi savienojumu
Mirgo zaļā un sarkanā krāsās	Programmaparatūras jauninašana
Izslēgts	Rūpnīcas noklusējuma iestatījumu atjaunošana

Kameras atiestatīšana:Uz 5 sekundēm nospiediet atiestates pogu.

1 Kameras ieslēgšana

Pieslēdziet kameru barošanas avotam. Varat izmantot bezvadu vai vadu tīkla pieslēgumu (**skatīt 1. daļu**).

2 Kameras pievienošana DMSS lietotnei

1. **Darbs ar DMSS lietotni**
   Noskenējiet QR kodu **2. daļā** vai meklējiet DMSS lietotņu veikalā, lai lejupielādētu DMSS lietotni. Izveidojiet kontu un piesakieties.
2. **Kameras iestatīšana**
   Skenējiet QR kodu, kas atrodas uz kameras vai īsās lietošanas pamācības, un izpildiet ekrānā sniegtos norādījumus, lai pabeigtu iestatīšanu (**skatīt 2. daļu**).

3 Kameras uzstādīšana

Uzstādiet kameru atbilstoši vajadzībām un noregulējiet objektīva leņķi (**skatīt 3. 4. un 5. daļas**).
Pārliecinieties, ka uzstādīšanas virsma ir pietiekami izturīga, lai noturētu svaru, kas vismaz trīs reizes pārsniedz kameras svaru.

Eesti

Põhiteave

LED-tule olek	Seadme olek
Püsiv roheline	Töötab korralikult
Kiirelt vilkuv roheline	Võrgu konfigureerimine
Aeglaselt vilkuv roheline	Võrgu konfiguratsiooni ettevalmistamine
Püsiv punane	Käivitamine/taaskäivitamine
Aeglaselt vilkuv punane	Wi-Fi-ga ühenduse loomine nurjus
Vilkuvad punane ja roheline	Püsivara värskendamine
Väljas	Lähtestus tehase vaikesätetele

Kaamera lähtestus:Hoidke lähtestamisnuppu 5 sekundit all.

1 Kaamera sisselülitamine

Ühendage kaamera vooluallikaga. Võite valida juhtmevaba või juhtmega võrguühenduse (**vt 1. osa**).

2 Lisage kaamera rakendusse DMSS

1. **Rakenduse DMSS kasutamine**
   Rakenduse DMSS allalaadimiseks skannige **osas 2** olev QR-kood või otsige rakenduste poest rakendust DMSS. Looge konto ja logige sisse.
2. **Kaamera konfigureerimine**
   Skannige kaamera korpusel või kiirjuhendis olev QR-kood ja seejärel järgige konfigureerimiseks kuvatavaid juhiseid (**vt osa 2**).

3 Paigaldage kaamera

Paigaldage kaamera nii nagu vaja ja seejärel reguleerige objektiivi nurka (**vt osad 3, 4 ja 5**).
Veenduge, et paigalduspind oleks piisavalt tugev seadme vähemalt kolmekordse raskuse jaoks.

Lietuvių

Bazinė informacija

LED būsena	Įrenginio būsena
Šviečiantis žalia	Veikia tinkamai
Greitai blyksinti žalia	Tinklo konfigūravimas
Lėtai blyksinti žalia	Ruošiama tinklo konfigūracija
Šviečiantis raudona	Paleidimas / paleidimas iš naujo
Lėtai blyksinti raudona	Nepavyko prisijungti prie „Wi-Fi"
Blyksinti raudona ir žalia	Programinės aparatinės įrangos naujinimas
Nedega	Atkuriami gamykliniai parametrai

Nustatyti kamerą iš naujo:Paspauskite ir 5 sekundes palaikykite nustatymo iš naujo mygtuką.

1 Įjunkite kamerą

Prijunkite kamerą prie maitinimo šaltinio. Galite pasirinkti laidinį arba belaidį tinklo ryšį (**žr. 1 dalį**).

2 Įtraukti kamerą į DMSS programėlę

1. **DMSS programėlės naudojimas**
   Naskaitykite QR kodą, esantį **2 dalyje**, arba ieškokite DMSS programėlių parduotuvėje, kad atsisiųstumėte DMSS programėlę. Sukurkite paskyrą ir prisijunkite.
2. **Nustatykite kamerą**
   Naskaitykite kameros QR kodą arba trumpąjį pradžios vadovą, tada vykdykite ekrane pateikiamas instrukcijas, kad užbaigtumėte sąranką (**žr. 2 dalį**).

3 Kameros įrengimas

Jei reikia, sumontuokite kamerą, tada sureguliuokite objektyvo kampą (**žr. 3, 4 ir 5 dalį**).
Montavimo paviršius turi būti toks tvirtas, kad išlaikytų mažiausiai tris kartus didesnį svorį nei kameros.

Ελληνικά

Βασικές πληροφορίες

Κατάσταση LED	Κατάσταση συσκευής
Ανάβει συνεχώς με πράσινο χρώμα	Κανονική λειτουργία
Αναβοσβήνει γρήγορα με πράσινο χρώμα	Διαμόρφωση δικτύου
Αναβοσβήνει αργά με πράσινο χρώμα	Προετοιμασία διαμόρφωσης δικτύου
Ανάβει συνεχώς με κόκκινο χρώμα	Εκκίνηση/Επανεκκίνηση
Αναβοσβήνει αργά με κόκκινο χρώμα	Αποτυχία σύνδεσης Wi-Fi
Αναβοσβήνει με κόκκινο και πράσινο χρώμα	Ενημέρωση υλικολογισμικού
Σβηστή	Επαναφορά στις εργοστασιακές ρυθμίσεις

Επαναφορά της κάμερας:Πατήστε παρατεταμένα του κουμπί επαναφοράς για 5 δευτερόλεπτα.

1 Ενεργοποίηση της κάμερας

Συνδέστε την κάμερα με την παροχή ρεύματος. Μπορείτε να επιλέξετε ασύρματη ή ενσύρματη σύνδεση δικτύου (**βλ. μέρος 1**).

2 Προσθήκη της κάμερας στην εφαρμογή DMSS

1. **Λειτουργία με την εφαρμογή DMSS**
   Σαρώστε τον κωδικό QR στο **μέρος 2** ή αναζητήστε τον όρο DMSS στο κατάστημα εφαρμογών για να κατεβάσετε την εφαρμογή DMSS. Δημιουργήστε έναν λογαριασμό και συνδεθείτε.
2. **Ρύθμιση της κάμερας**
   Σαρώστε τον κωδικό QR στην κάμερα ή στον σύντομο οδηγός εκκίνησης και, στη συνέχεια, ακολουθήστε τις οδηγίες στην οθόνη για να ολοκληρώσετε τη ρύθμιση (**βλ. μέρος 2**).

3 Εγκατάσταση της κάμερας

Εγκαταστήστε την κάμερα όπως απαιτείται και, στη συνέχεια, ρυθμίστε τη γωνία του φακού (**βλ. μέρος 3, 4&5**).
Βεβαιωθείτε ότι η επιφάνεια τοποθέτησης διαθέτει επαρκή φέρουσα ικανότητα, ώστε να αντέχει 3 φορές το βάρος της κάμερας.

Български

Основна информация

LED индикатор за състояние	Състояние на уреда
Непрекъснато зелено	Работи нормално
Бързо мигащо зелено	Конфигуриране на мрежата
Бавно мигащо зелено	Подготви се конфигурация на мрежата
Непрекъснато червено	Стартиране/Рестартиране
Бавно мигащо червено	Неуспешно свързване към Wi-Fi
Мигащо червено и зелено	Актуализиран на фърмуера
Изкл	Нулиране до фабричните настройки

Нулиране на камерата:Натиснете и задържите бутона за рестартиране за 5 секунди.

1 Включете камерата

Свържете камерата към захранването. Можете да изберете свързване към безжична или кабелна мрежа (**вижте част 1**).

2 Добавете камерата в приложението DMSS

1. **Използвайте приложението DMSS**
   Сканирайте QR кода на **част 2** или потърсете приложението DMSS в магазина за приложения, за да го изтеглите. Създайте акаунт и се впишете с него.
2. **Настройте камерата**
   Сканирайте QR кода на камерата или на бързото ръководство за стартиране и следе това следвайте инструкциите на екрана, за да завършите настройката (**виж част 2**).

3 Инсталирайте камерата

Инсталирайте камерата както е необходимо и след това регулирайте ъгъла на обектива (**виж част 3, 4&5**).
Уверете се, че монтажната повърхност е достатъчно здрава, за да издържи поне 3 пъти тегло на камерата.

Slovenščina

Osnovne informacije

Stanje LED diode	Status naprave
Stalno zelena	Deluje pravilno
Hitro utripa zelena	Konfiguracija omrežja
Počasi utripa zelena	Priprava konfiguracije omrežja
Stalno rdeča	Zagon/ponovni zagon
Počasi utripa rdeča	Povezava Wi-Fi ni uspela
Utripa rdeče in zeleno	Posodabljanje strojne programske opreme
Izklopljeno	Ponastavitev na tovarniško privzete nastavitve

Ponastavite kamero.:Pritisnite in pridržite gumb za ponastavitev 5 s.

1 Vklop kamere

Priključite kamero na napajanje. Izberete lahko brezžično ali žično omrežno povezavo (**glejte 1. del**).

2 Dodajanje kamere v aplikacijo DMSS

1. **Upravljanje z aplikacijo DMSS**
   Optično preberite kodo QR v **2. delu** ali poiščite aplikacijo DMSS v trgovini z aplikacijami, da jo prenesete. Ustvarite račun in se prijavite.
2. **Nastavitev kamere**
   Optično preberite kodo QR na kameri ali v vodniku za hitri začetek ter sledite navodilom na zaslonu, da dokončate nastavitev (**glejte 2. del**).

3 Namestitev kamere

Poljubno namestite kamero in nato prilagodite kot objektiva (**glejte 3. 4. in 5. del**).
Prepričajte se, da je montažna površina dovolj močna, da zdrži vsaj trikratno težo kamere.

Hrvatski

Osnovni podaci

LED lampica statusa	Status uređaja
Postojano zeleno svjetlo	Ispravan rad
Brzo treperi zeleno	Postavljanje mreže
Sporo treperi zeleno	Priprema mreže konfiguracije
Postojano crveno svjetlo	Pokretanje/Ponovno pokretanje
Sporo treperi crveno	Wi-Fi veza nije uspjela
Treperi crveno i zeleno	Ažuriranje firmvera
Isključeno	Vraćanje na tvornički zadane postavke

Ponovno postavljanje kamere:Pritisnite i 5 sekundi držite gumb za ponovno postavljanje.

1 Uključivanje kamere

Povežite kameru s napajanjem. Možete odabrati bežičnu ili žičanu vezu (**pogledajte dio 1**).

2 Kameru dodajte u aplikaciju DMSS

1. **Upravljanje aplikacijom DMSS**
   Skenirajte QR kód u **dijelu 2** ili u trgovini aplikacija potražite „DMSS" kako biste preuzeli aplikaciju DMSS. Izradite račun i prijavite se.
2. **Postavljanje kamere**
   Skenirajte QR kód na kameri ili u brzom vodiču, a zatim pratite upute na zaslonu kako biste dovršili postavljanje (**pogledajte dio 2**).

3 Instaliranje kamere

Prema potrebi montirajte kameru, a zatim prilagodite kut objektiva (**pogledaje dijelove 3, 4 i 5**).
Pazite da je površina za montiranje dovoljno snažna da može nositi najmanje trostruku težinu kamere.

Українська

Основні відомості

Стан світлодіодного індикатора	Стан пристрою
Світиться немиготливим зеленим	Працює нормально
Швидко блимає зеленим	Триває налаштування мережі
Повільно блимає зеленим	Підготовка конфігурації мережі
Світиться немиготливим червоним	Запуск / перезапуск
Повільно блимає червоним	Збій підключення Wi-Fi
Блимає червоним та зеленим	Оновлення мікропрограми
Вимкнений	Виконується скидання до заводських налаштувань

Скидання налаштувань камери:Натисніть і утримуйте кнопку скидання протягом 5 секунд.

1 Увімкніть живлення камери

Підключіть камеру до джерела живлення. Можна вибрати дротове або бездротове підключення до мережі (**див. розділ 1**).

2 Додайте камеру до додатка DMSS

1. **Використовуйте додаток DMSS**
   Відскануйте QR-код у **розділі 2** або знайдіть і завантажте додаток DMSS із магазину додатків. Створіть обліковий запис і ввійдіть у систему.
2. **Налаштуйте камеру**
   Відскануйте QR-код на камері або в короткому керівництві щодо початку роботи та дотримуйтесь інструкцій на екрані для завершення налаштування (**див. розділ 2**).

3 Установіть камеру

Установіть камеру відповідно до потреб, після чого налаштуйте кут об'єктива (**див. розділи 3, 4, 5**).
Переконайтеся, що монтажна поверхня може витримати навантаження принаймні втричі більше ваги камери.